SILVER MONKEY

Travel 70 W

Uniwersalny adapter podróżny z funkcją ładowania i wbudowanym kablem USB-C®

EN User Manual
PL Instrukcja Obsługi
DE Bedienungsanleitung
FR Manuel D'utilisation
NL Gebruiksaanwijzing
IT Manuale D'uso
ES Manual de Instrucciones
CZ Uživatelská Příručka
SK Návod na Používanie
RO Instrucțiuni de Utilizare
HU Felhasználói kézikönyv
UA Посібник користувача

SMA343 | Manual version 1/20251030

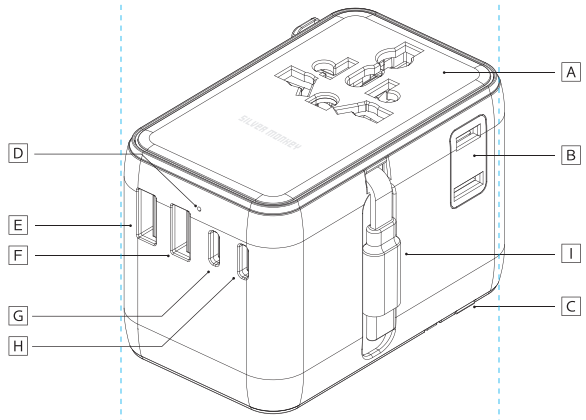

English

Before using the product, read this user manual carefully. Keep it for future reference.

Safety and Maintenance Information
- Avoid contact of the charger with water or other liquids.
- Do not use the device in a humid environment or near heat sources.
- Do not cover the charger during operation and do not touch it with wet hands.
- Do not disassemble or modify the device.
- The adapter does not convert voltage – make sure the mains voltage corresponds to the input voltage of your equipment.
- Do not touch the device with wet hands and do not use it when it is wet.
- Do not disassemble or modify the adapter.
- Do not connect multiple adapters together or plug one adapter into another.
- Do not use the device outdoors.
- The USB cable used for charging should not exceed 3 m in length.
- Disconnect the adapter from the socket after use.
- This product is intended for use with double-insulated (unearthed) devices only.
- In case of technical problems or questions regarding safe operation, contact us at: kontakt@silvermonkey.com

Package contents
Adapter, Spare fuse (built-in), User manual

Purpose and Design
The travel adapter allows you to connect and charge electrical devices in various countries. It is suitable for use with most electronic devices up to 2500 W at 250 V and 1000 W at 100 V. Before connecting, make sure that the rated power of your device does not exceed the adapter's maximum capacity.

A Multi-socket
B USA/JP Socket
C USA/AUS/UK/EU Plugs (retractable)
D LED Indicator
LED solid: normal operation
LED off: possible overload; unplug one device and check the indicator again
E USB-A2 Port
F USB-A1 Port
G USB-C3 Port
H USB-C2 Port
I USB-C1 Port

How to Use
Selecting the Plug
- Press the button marked with the desired country (USA, AUS, UK, EU).
- Slide the button down to fully extend the plug
- Make sure the button has returned to its initial position – if not, the plug is not fully extended.
- To retract the plug, press and hold the same button, then slide it up. Once released, the plug will lock inside the housing.

Only one plug can be extended at a time. The others remain automatically locked..

Charging Devices via USB Ports
01. Plug the adapter into a wall socket.
02. Connect your device to a suitable USB-C or USB-A port.
03. The LED indicator lights up steadily – the adapter is operating normally.
04. If the LED indicator goes off, unplug one device and check again – an overload may have occurred.

Replacing the Fuse
01. Unplug the adapter from the wall socket.
02. Open the fuse compartment.
03. Remove the used fuse and insert the spare one.
04. Use only fuses rated 250 V AC / 10 A (6.3 × 25.4 mm).

Specifications
Input ..... AC 100 – 250 V ~ 50 / 60 Hz, 1,8 A max
Maximum Power ..... 2500 W @ 250 V / 1000 W @ 100 V
USB-C1 Output ..... 5 V ⎓ 3 A; 9 V ⎓ 3 A; 12 V ⎓ 3 A; 15 V ⎓ 3 A; 20 V ⎓ 3,5 A (70 W)
USB-C2 / C3 Output ..... 5 V ⎓ 3 A (15 W)
USB-A1 / A2 Output ..... 5 V ⎓ 2,4 A (12 W)
Total DC Output Power ..... 70 W
Fuse ..... 250 V AC / 10 A 6,3 x 25,4 mm
Compatible Plugs and Sockets ..... A, B, C, D, E, F, G, H, I, J, L, N, O
Types K and M are not supported

Warranty and technical support
Your product is covered by a 24-month manufacturer's warranty. For more information go to **www.silvermonkey.com/support.**

If you need support for using the product or have questions about safety, contact us at **kontakt@silvermonkey.com.**

Manufacturer:
Silver Monkey sp. z o.o, ul. Twarda 18, 00-105 Warsaw, Poland

Environmental Protection and Regulatory Compliance

As the manufacturer of this equipment, we declare that it meets the requirements of the relevant European Union directives. If you need a copy of the Declaration of Conformity, please contact us.

Do not dispose of this equipment with other household waste. The materials used in the product may have a negative impact on the environment and human health if improperly disposed of. Dispose of used equipment at an appropriate electronic waste collection point.

This product is designed for indoor use — for example, at home — where it is not exposed to weather conditions.

USB Type-C® and USB-C® are registered trademarks of USB Implementers Forum.

Polski

Zanim użyjesz produktu, dokładnie przeczytaj instrukcję obsługi. Zachowaj ją na przyszłość.

Informacje o bezpieczeństwie i konserwacji
- Unikaj kontaktu ładowarki z wodą i innymi płynami.
- Nie używaj urządzenia w środowisku o dużej wilgotności ani w pobliżu źródeł ciepła.
- Nie przykrywaj ładowarki podczas pracy i nie dotykaj jej mokrymi dłońmi.
- Nie rozbieraj ani nie modyfikuj urządzenia.
- Adapter nie konwertuje napięcia – upewnij się, że napięcie w gniazdku odpowiada parametrom zasilania Twojego sprzętu.
- Nie dotykaj urządzenia mokrymi rękami i nie używaj, gdy jest wilgotne.
- Nie rozbieraj ani nie modyfikuj adaptera.
- Nie łącz kilku adapterów ze sobą ani nie podłączaj jednego adaptera do drugiego.
- Nie używaj urządzenia na zewnątrz.
- Przewód USB używany do ładowania nie powinien przekraczać długości 3 m.
- Po zakończeniu używania odłącz adapter od gniazdka.
- Produkt jest przeznaczony do urządzeń podwójnie izolowanych (bez uziemienia).
- W razie problemów technicznych lub pytań dotyczących bezpieczeństwa skontaktuj się z nami pod adresem: kontakt@silvermonkey.com

Zawartość opakowania
Adapter, Zapasowy bezpiecznik (wbudowany) Instrukcja obsługi

Budowa i przeznaczenie
Adapter podróżny umożliwia podłączenie i ładowanie urządzeń elektrycznych w różnych krajach. Adapter jest przeznaczony do użytku z większością urządzeń elektrycznych o mocy do 2500 W przy 250 V oraz 1000 W przy 100 V. Przed podłączeniem upewnij się, że dane znamionowe urządzenia nie przekraczają dopuszczalnej mocy adaptera.

A Gniazdo wielostandardowe
B Gniazdo USA/JP
C Wtyczki USA/AUS/UK/EU (wysuwane)
D Wskaźnik LED
LED świeci ciągle: praca prawidłowa
LED nie świeci: możliwe przeciążenie; odłącz jedno urządzenie i sprawdź wskaźnik ponownie
E Port USB-A2
F Port USB-A1
G Port USB-C3
H Port USB-C2
I Port USB-C1

Jak używać produktu
Wybór wtyczek
- Naciśnij lekko przycisk oznaczony odpowiednim krajem (USA, AUS, UK, EU).
- Przesuń przycisk w dół, aby całkowicie wysunąć wtyczkę.
- Upewnij się, że przycisk powrócił do pozycji początkowej – jeśli nie, oznacza to, że wtyczka nie została w pełni wysunięta.
- Aby schować wtyczkę, naciśnij i przytrzymaj ten sam przycisk, a następnie przesuń go do góry – po zwolnieniu przycisku wtyczka zostanie zablokowana wewnątrz obudowy.

W danym momencie można wysunąć tylko jedną wtyczkę. Pozostałe pozostają zablokowane automatycznie.

Ładowanie urządzeń przez porty USB
01. Podłącz adapter do gniazda ściennego.
02. Podłącz urządzenie do odpowiedniego portu USB-C lub USB-A.
03. Wskaźnik LED świeci ciągłym światłem – adapter pracuje prawidłowo.
04. Jeśli dioda LED gaśnie, odłącz jedno z urządzeń i sprawdź ponownie – mogło dojść do przeciążenia.

Wymiana bezpiecznika
01. Wyjmij adapter z gniazdka.
02. Otwórz komorę bezpiecznika.
03. Wyjmij zużyty bezpiecznik i włóż zapasowy.
04. Stosuj wyłącznie bezpieczniki: 250 V AC / 10 A (6,3 × 25,4 mm).

Specyfikacja
Zasilanie ..... AC 100 – 250 V ~ 50 / 60 Hz, 1,8 A max
Moc maksymalna ..... 2500 W @ 250 V / 1000 W @ 100 V
Wyjście USB-C1 ..... 5 V ⎓ 3 A; 9 V ⎓ 3 A; 12 V ⎓ 3 A; 15 V ⎓ 3 A; 20 V ⎓ 3,5 A (70 W)
Wyjście USB-C2/C3 ..... 5 V ⎓ 3 A (15 W)
Wyjście USB-A1 / A2 ..... 5 V ⎓ 2,4 A (12 W)
Łączna moc wyjściowa DC ..... 70 W
Bezpiecznik ..... 250 V AC / 10 A 6,3 x 25,4 mm
Kompatybilne wtyczki i gniazdka ..A, B, C, D, E, F, G, H, I, J, L, N, O
Typy K i M nie są obsługiwane

Gwarancja i wsparcie techniczne
Twój produkt jest objęty 24-miesięczną gwarancją producenta. Więcej informacji znajdziesz na stronie internetowej **www.silvermonkey.com/support**

Jeśli chcesz uzyskać wsparcie dotyczące używania produktu – skontaktuj się z nami pod adresem **kontakt@silvermonkey.com**

Producent:
Silver Monkey sp. z o.o, ul. Twarda 18, 00-105 Warszawa, Polska

Ochrona środowiska i zgodność z przepisami

Jako producent tego sprzętu oświadczamy, że spełnia on wymagania odpowiednich dyrektyw Unii Europejskiej. Jeśli potrzebujesz kopii deklaracji zgodności – skontaktuj się z nami.

Nie wyrzucaj tego sprzętu razem z innymi odpadami. Materiały, z których zrobiony jest sprzęt, mogą mieć zły wpływ na środowisko i zdrowie ludzi, jeśli produkt będzie niewłaściwie zutylizowany. Zużyty sprzęt przekaż do odpowiedniego punktu zbiórki odpadów elektronicznych.

Ten produkt zaprojektowaliśmy do użytkowania w zamkniętych pomieszczeniach – na przykład w domu – gdzie nie jest narażony na działanie warunków atmosferycznych.

Znaki towarowe USB Type-C® i USB-C® są zastrzeżone przez firmę USB Implementers Forum.

Deutsch

Lesen Sie diese Bedienungsanleitung sorgfältig durch, bevor Sie das Produkt verwenden. Bewahren Sie sie für die Zukunft auf.

Sicherheit und Wartung
- Vermeiden Sie den Kontakt des Ladegeräts mit Wasser oder anderen Flüssigkeiten.
- Verwenden Sie das Gerät nicht in feuchter Umgebung oder in der Nähe von Wärmequellen.
- Decken Sie das Ladegerät während des Betriebs nicht ab und berühren Sie es nicht mit nassen Händen.
- Öffnen oder verändern Sie das Gerät nicht.
- Der Adapter wandelt keine Spannung um – stellen Sie sicher, dass die Netzspannung mit den Anforderungen Ihres Geräts übereinstimmt.
- Berühren Sie das Gerät nicht mit nassen Händen und verwenden Sie es nicht, wenn es feucht ist.
- Öffnen oder verändern Sie den Adapter nicht.
- Verbinden Sie keine mehreren Adapter miteinander und stecken Sie keinen Adapter in einen anderen Adapter.
- Verwenden Sie das Gerät nicht im Freien.
- Das zum Laden verwendete USB-Kabel sollte eine Länge von 3 m nicht überschreiten.
- Trennen Sie den Adapter nach dem Gebrauch vom Stromnetz.
- Dieses Produkt ist nur für Geräte mit doppelter Isolierung (ohne Erdung) bestimmt. Bei technischen Problemen oder Fragen zur sicheren Verwendung wenden Sie sich bitte an uns unter: kontakt@silvermonkey.com

Lieferumfang
Adapter, Ersatzsicherung (integriert), Bedienungsanleitung

Aufbau und Verwendungszweck
Der Reiseadapter ermöglicht das Anschließen und Laden elektrischer Geräte in verschiedenen Ländern. Er ist für den Betrieb mit den meisten elektrischen Geräten mit einer Leistung von bis zu 2500 W bei 250 V bzw. 1000 W bei 100 V geeignet. Vergewissern Sie sich vor dem Anschluss, dass die Nennleistung Ihres Geräts die zulässige Leistung des Adapters nicht überschreitet.

A Mehrzweck-Steckdose
B USA/JP-Steckdose
C USA/AUS/UK/EU-Stecker (ausziehbar)
D LED-Anzeige
LED leuchtet dauerhaft: normaler Betrieb
LED leuchtet nicht: mögliche Überlastung; trennen Sie ein Gerät und überprüfen Sie die Anzeige erneut
E USB-A2-Anschluss
F USB-A1-Anschluss
G USB-C3-Anschluss
H USB-C2-Anschluss
I USB-C1-Anschluss

Verwendung des Produkts
Auswahl des Steckertyps
- Drücken Sie leicht die Taste mit der Bezeichnung des gewünschten Landes (USA, AUS, UK, EU).
- Schieben Sie die Taste nach unten, um den Stecker vollständig auszufahren.
- Stellen Sie sicher, dass die Taste in die Ausgangsposition zurückgekehrt ist – wenn nicht, ist der Stecker nicht vollständig ausgefahren.
- Um den Stecker einzufahren, drücken und halten Sie dieselbe Taste und schieben sie nach oben. Nach dem Loslassen wird der Stecker im Gehäuse verriegelt.

Es kann jeweils nur ein Stecker ausgefahren werden. Die anderen sind automatisch verriegelt.

Laden von Geräten über USB-Anschlüsse
01. Stecken Sie den Adapter in eine Steckdose.
02. Schließen Sie Ihr Gerät an den entsprechenden USB-C- oder USB-A-Anschluss an.
03. Die LED-Anzeige leuchtet dauerhaft – der Adapter funktioniert ordnungsgemäß.
04. Wenn die LED-Anzeige erlischt, trennen Sie eines der Geräte und überprüfen Sie die Anzeige erneut – möglicherweise ist eine Überlastung aufgetreten.

Austausch der Sicherung
01. Ziehen Sie den Adapter aus der Steckdose.
02. Öffnen Sie das Sicherungsfach.
03. Entfernen Sie die verbrauchte Sicherung und setzen Sie die Ersatzsicherung ein.
04. Verwenden Sie nur Sicherungen mit der Spezifikation: 250 V AC / 10 A (6,3 × 25,4 mm).

Technische Daten
Eingang ..... AC 100 – 250 V ~ 50 / 60 Hz, 1,8 A max
Maximale Leistung ..... 2500 W @ 250 V / 1000 W @ 100 V
USB-C1-Ausgang ..... 5 V ⎓ 3 A; 9 V ⎓ 3 A; 12 V ⎓ 3 A; 15 V ⎓ 3 A; 20 V ⎓ 3,5 A (70 W)
USB-C2/C3-Ausgang ..... 5 V ⎓ 3 A (15 W)
USB-A1 / A2-Ausgang ..... 5 V ⎓ 2,4 A (12 W)
Gesamtleistung DC-Ausgang ..... 70 W
Sicherung ..... 250 V AC / 10 A 6,3 x 25,4 mm
Kompatible Stecker und Steckdosen ...A, B, C, D, E, F, G, H, I, J, L, N, O
Die Typen K und M werden nicht unterstützt

Garantie und Technischer Support
Ihr Produkt unterliegt einer 24-monatigen Herstellergarantie. Weitere Informationen finden Sie unter **www.silvermonkey.com/support**

Wenn Sie Unterstützung bei der Verwendung des Produkts benötigen, kontaktieren Sie uns unter **kontakt@silvermonkey.com**

Hersteller:
Silver Monkey sp. z o.o, ul. Twarda 18, 00-105 Warschau, Polen

Umweltschutz und Gesetzeskonformität

Als Hersteller dieses Geräts erklären wir, dass es die Anforderungen der einschlägigen EU-Richtlinien erfüllt. Wenn Sie eine Kopie der Konformitätserklärung benötigen, kontaktieren Sie uns bitte.

Entsorgen Sie dieses Gerät nicht mit dem Hausmüll. Die im Produkt verwendeten Materialien können bei unsachgemäßer Entsorgung negative Auswirkungen auf Umwelt und Gesundheit haben. Geben Sie das Altgerät an einer geeigneten Sammelstelle für Elektroschrott ab.

Dieses Produkt ist für den Gebrauch in Innenräumen – z. B. zu Hause – vorgesehen, wo es keinen Witterungsbedingungen ausgesetzt ist.

USB Type-C® und USB-C® sind eingetragene Marken des USB Implementers Forum.

Français

Avant d'utiliser le produit, lisez attentivement ce mode d'emploi. Conservez-le pour une utilisation future.

Informations de sécurité et d'entretien
- Évitez tout contact du chargeur avec l'eau ou d'autres liquides.
- N'utilisez pas l'appareil dans un environnement humide ni à proximité de sources de chaleur.
- Ne couvrez pas le chargeur pendant son fonctionnement et ne le touchez pas avec les mains mouillées.
- Ne démontez pas et ne modifiez pas l'appareil.
- L'adaptateur ne convertit pas la tension – assurez-vous que la tension de la prise correspond aux exigences de votre équipement.
- Ne touchez pas l'appareil avec des mains mouillées et ne l'utilisez pas lorsqu'il est humide.
- Ne démontez pas et ne modifiez pas l'adaptateur.
- Ne connectez pas plusieurs adaptateurs ensemble et ne branchez pas un adaptateur dans un autre.
- N'utilisez pas l'appareil à l'extérieur.
- Le câble USB utilisé pour la charge ne doit pas dépasser 3 m de longueur.
- Débranchez l'adaptateur de la prise après utilisation.
- Ce produit est destiné uniquement aux appareils à double isolation (non mis à la terre).
- En cas de problème technique ou de question concernant la sécurité d'utilisation, veuillez nous contacter à l'adresse suivante: kontakt@silvermonkey.com

Contenu de l'emballage
Adaptateur, Fusible de rechange (intégré), Mode d'emploi

Structure et utilisation prévue
L'adaptateur de voyage permet de connecter et de recharger des appareils électriques dans différents pays. Il est conçu pour être utilisé avec la plupart des appareils électriques d'une puissance maximale de 2500 W à 250 V ou 1000 W à 100 V. Avant de le brancher, assurez-vous que la puissance nominale de votre appareil ne dépasse pas la puissance maximale de l'adaptateur.

A Prise universelle (multi-socket)
B Prise USA/JP
C Fiches USA/AUS/UK/EU (rétractables)
D Voyant LED
LED allumée en continu : fonctionnement normal
LED éteinte: surcharge possible; débranchez un appareil et vérifiez à nouveau le voyant
E Port USB-A2
F Port USB-A1
G Port USB-C3
H Port USB-C2
I Port USB-C1

Utilisation du produit
Sélection de la fiche
- Appuyez légèrement sur le bouton correspondant au pays souhaité (USA, AUS, UK, EU).
- Faites glisser le bouton vers le bas pour déployer complètement la fiche.
- Assurez-vous que le bouton est revenu à sa position initiale – sinon, la fiche n'est pas complètement sortie.
- Pour la rétracter, maintenez le même bouton enfoncé et faites-le glisser vers le haut. Après relâchement, la fiche sera verrouillée à l'intérieur du boîtier.

Une seule fiche peut être sortie à la fois. Les autres restent automatiquement verrouillées.

Chargement des appareils via les ports USB
01. Branchez l'adaptateur dans une prise murale.
02. Connectez votre appareil au port USB-C ou USB-A approprié.
03. Le voyant LED reste allumé en continu – cela indique un fonctionnement normal.
04. Si le voyant LED s'éteint, débranchez un appareil et vérifiez à nouveau – une surcharge peut s'être produite.

Remplacement du fusible
01. Débranchez l'adaptateur de la prise murale.
02. Ouvrez le compartiment du fusible.
03. Retirez le fusible usé et insérez le fusible de rechange.
04. Utilisez uniquement des fusibles de spécification : 250 V AC / 10 A (6,3 × 25,4 mm).

Spécifications
Entrée ..... AC 100 – 250 V ~ 50 / 60 Hz, 1,8 A max
Puissance maximale ..... 2500 W @ 250 V / 1000 W @ 100 V
Sortie USB-C1 ..... 5 V ⎓ 3 A; 9 V ⎓ 3 A; 12 V ⎓ 3 A; 15 V ⎓ 3 A; 20 V ⎓ 3,5 A (70 W)
Sortie USB-C2/C3 ..... 5 V ⎓ 3 A (15 W)
Sortie USB-A1 / A2 ..... 5 V ⎓ 2,4 A (12 W)
Puissance totale de sortie DC ..... 70 W
Fusible ..... 250 V AC / 10 A 6,3 x 25,4 mm
Fiches et prises compatibles ..... A, B, C, D, E, F, G, H, I, J, L, N, O
Les types K et M ne sont pas pris en charge

Garantie et Support Technique
Votre produit est couvert par une garantie constructeur de 24 mois. Plus d'informations sont disponibles sur le site **www.silvermonkey.com/support**

Pour toute assistance relative à l'utilisation du produit, contactez-nous à: **kontakt@silvermonkey.com**

Fabricant:
Silver Monkey sp. z o.o, ul. Twarda 18, 00-105 Varsovie, Pologne

Protection de l'environnement et conformité réglementaire

En tant que fabricant de cet équipement, nous déclarons qu'il répond aux exigences des directives européennes applicables. Si vous souhaitez obtenir une copie de la déclaration de conformité, veuillez nous contacter.

Ne jetez pas cet appareil avec les déchets ménagers. Les matériaux utilisés peuvent avoir un effet nocif sur l'environnement et la santé humaine s'ils sont éliminés de manière inappropriée. Apportez l'appareil usagé à un point de collecte des déchets électroniques.

Ce produit est conçu pour une utilisation en intérieur — par exemple à la maison — où il n'est pas exposé aux intempéries.

USB Type-C® et USB-C® sont des marques déposées de USB Implementers Forum.

Nederlands

Lees deze handleiding zorgvuldig door voordat u het product gebruikt. Bewaar hem voor toekomstig gebruik.

Veiligheids- en onderhoudsinformatie
- Vermijd contact van de oplader met water of andere vloeistoffen.
- Gebruik het apparaat niet in een vochtige omgeving of nabij warmtebronnen.
- Bedek de oplader niet tijdens gebruik en raak deze niet aan met natte handen.
- Demonteer of wijzig het apparaat niet.
- De adapter converteert geen spanning – zorg ervoor dat de netspanning overeenkomt met de voedingsvereisten van uw apparatuur.
- Raak het apparaat niet aan met natte handen en gebruik het niet wanneer het nat is.
- Demonteer of wijzig de adapter niet.
- Verbind geen meerdere adapters met elkaar en steek geen adapter in een andere adapter.
- Gebruik het apparaat niet buitenshuis.
- De USB-kabel die voor opladen wordt gebruikt, mag niet langer zijn dan 3 m.
- Koppel de adapter af van het stopcontact na gebruik.
- Dit product is bedoeld voor gebruik met dubbel geïsoleerde (zonder aarding) apparaten.
- Neem bij technische problemen of vragen over veilig gebruik contact met ons op via: kontakt@silvermonkey.com

Inhoud van de verpakking
Adapter, Reservezekering (geïntegreerd), Gebruiksaanwijzing

Bouw en gebruiksdoel
De reisadapter maakt het mogelijk om elektrische apparaten in verschillende landen aan te sluiten en op te laden. Hij is geschikt voor gebruik met de meeste elektrische apparaten met een vermogen tot 2500 W bij 250 V of 1000 W bij 100 V. Controleer vóór het aansluiten of de nominale waarde van uw apparaat het maximale vermogen van de adapter niet overschrijdt.

A Multi-socket
B USA/JP Stopcontact
C USA/AUS/UK/EU Stekkers (uittrekbaar)
D LED-indicator
LED brandt continu: normaal functioneren
LED gaat uit: mogelijke overbelasting; koppel een apparaat los en controleer de indicator opnieuw
E USB-A2 Poort
F USB-A1 Poort
G USB-C3 Poort
H USB-C2 Poort
I USB-C1 Poort

Het product gebruiken
Keuze van de stekker
- Druk licht op de knop die het gewenste land aanduidt (USA, AUS, UK, EU).
- Schuif de knop naar beneden om de stekker volledig uit te trekken.
- Zorg ervoor dat de knop weer in de oorspronkelijke positie terugkeert – zo niet, is de stekker niet volledig uitgetrokken.
- Om de stekker in te trekken, houdt u dezelfde knop ingedrukt en schuift u deze omhoog. Nadat u de knop loslaat, wordt de stekker in de behuizing vergrendeld.

Op dat moment kan slechts één stekker worden uitgetrokken. De andere stekkers blijven automatisch vergrendeld.

Apparaten opladen via de USB-poorten
01. Steek de adapter in een stopcontact.
02. Sluit uw apparaat aan op de juiste USB-C- of USB-A-poort.
03. De LED-indicator brandt continu – de adapter werkt normaal.
04. Als de LED-indicator uitgaat, koppel dan een apparaat los en controleer opnieuw – er kan een overbelasting zijn.

De zekering vervangen
01. Koppel de adapter los van het stopcontact.
02. Open het zekeringcompartiment.
03. Verwijder de versleten zekering en plaats de reservezekering in.
04. Gebruik alleen zekeringen van 250 V AC / 10 A (6,3 × 25,4 mm).

Specificaties
Ingang ..... AC 100 – 250 V ~ 50 / 60 Hz, 1,8 A max
Maximale vermogen ..... 2500 W @ 250 V / 1000 W @ 100 V
USB-C1-uitgang ..... 5 V ⎓ 3 A; 9 V ⎓ 3 A; 12 V ⎓ 3 A; 15 V ⎓ 3 A; 20 V ⎓ 3,5 A (70 W)
USB-C2/C3-uitgang ..... 5 V ⎓ 3 A (15 W)
USB-A1 / A2-uitgang ..... 5 V ⎓ 2,4 A (12 W)
Totaal DC-uitgangsvermogen ..... 70 W
Zekering ..... 250 V AC / 10 A 6,3 x 25,4 mm
Compatibele stekkers en stopcontacten A, B, C, D, E, F, G, H, I, J, L, N, O
Les types K et M ne sont pas pris en charge

Garantie en Technische Ondersteuning
Uw product wordt geleverd met 24 maanden fabrieksgarantie. Meer informatie vindt u op **www.silvermonkey.com/support**

Neem bij vragen over het gebruik van het product contact met ons op via **kontakt@silvermonkey.com**

Fabrikant:
Silver Monkey sp. z o.o, ul. Twarda 18, 00-105 Warschau, Polen

Milieubescherming en naleving van voorschriften

Als fabrikant verklaren wij dat dit product voldoet aan de relevante EU-richtlijnen. Neem contact met ons op als u een kopie van de conformiteitsverklaring wilt ontvangen.

Gooi dit apparaat niet weg met het huishoudelijk afval. De gebruikte materialen kunnen schadelijk zijn voor het milieu en de gezondheid bij onjuiste verwijdering. Breng afgedankte apparatuur naar een erkend inzamelpunt voor elektronisch afval.

Dit product is bedoeld voor gebruik binnenshuis — bijvoorbeeld thuis — waar het niet aan weersinvloeden wordt blootgesteld.

USB Type-C® en USB-C® zijn geregistreerde handelsmerken van USB Implementers Forum.

Italiano

Prima di utilizzare il prodotto, leggere attentamente questo manuale utente. Conservatelo per consultazioni future.

Informazioni sulla sicurezza e manutenzione
- Evitare il contatto del caricatore con acqua o altri liquidi.
- Non utilizzare il dispositivo in ambienti con elevata umidità o vicino a fonti di calore.
- Non coprire il caricatore durante il funzionamento e non toccarlo con le mani bagnate.
- Non smontare né modificare il dispositivo.
- L'adattatore non converte la tensione – assicurarsi che la tensione della presa corrisponda ai requisiti di alimentazione del proprio dispositivo.
- Non toccare il dispositivo con le mani bagnate e non utilizzarlo quando è umido.
- Non smontare né modificare l'adattatore.
- Non collegare più adattatori insieme e non inserire un adattatore in un altro.
- Non utilizzare il dispositivo all'aperto.
- Il cavo USB utilizzato per la ricarica non deve superare i 3 m di lunghezza.
- Dopo l'uso, scollegare l'adattatore dalla presa.
- Il prodotto è destinato all'uso con dispositivi a doppio isolamento (senza messa a terra).
- In caso di problemi tecnici o domande sulla sicurezza d'uso, contattare: kontakt@silvermonkey.com

Contenuto della confezione
Adattatore, Fusibile di ricambio (integrato), Manuale utente

Struttura e destinazione d'uso
L'adattatore da viaggio consente di collegare e ricaricare dispositivi elettrici in diversi Paesi. È destinato all'uso con la maggior parte dei dispositivi elettrici con una potenza massima di 2500 W a 250 V o 1000 W a 100 V. Prima del collegamento, assicurarsi che i valori nominali del dispositivo non superino la potenza massima consentita dell'adattatore.

A Presa multifunzione
B Presa USA/JP
C Spine USA/AUS/UK/EU (estraibili)
D Indicatore LED
LED acceso fisso: funzionamento normale
LED spento: possibile sovraccarico; scollegare un dispositivo e verificare nuovamente l'indicatore
E Porta USB-A2
F Porta USB-A1
G Porta USB-C3
H Porta USB-C2
I Porta USB-C1

Come utilizzare il prodotto
- Selezione della spina
- Premere leggermente il pulsante corrispondente al Paese desiderato (USA, AUS, UK, EU).
- Far scorrere il pulsante verso il basso per estrarre completamente la spina.
- Assicurarsi che il pulsante sia tornato nella posizione iniziale – in caso contrario, la spina non è completamente estesa.
- Per ritrarre la spina, premere e tenere premuto lo stesso pulsante, quindi farlo scorrere verso l'alto; al rilascio, la spina verrà bloccata all'interno dell'alloggiamento.

È possibile estrarre solo una spina alla volta. Le altre rimangono automaticamente bloccate.

Ricarica dei dispositivi tramite le porte USB
01. Collegare l'adattatore a una presa a muro.
02. Collegare il dispositivo alla porta USB-C o USB-A appropriata.
03. L'indicatore LED rimane acceso in modo continuo – l'adattatore funziona correttamente.
04. Se l'indicatore LED si spegne, scollegare uno dei dispositivi e controllare nuovamente – potrebbe essersi verificato un sovraccarico.

Sostituzione del fusibile
01. Scollegare l'adattatore dalla presa di corrente.
02. Aprire il vano del fusibile.
03. Rimuovere il fusibile usato e inserire quello di ricambio.
04. Utilizzare solo fusibili 250 V AC / 10 A (6,3 × 25,4 mm).

Specifiche tecniche
Alimentazione ..... AC 100 – 250 V ~ 50 / 60 Hz, 1,8 A max
Potenza massima ..... 2500 W @ 250 V / 1000 W @ 100 V
Uscita USB-C1 ..... 5 V ⎓ 3 A; 9 V ⎓ 3 A; 12 V ⎓ 3 A; 15 V ⎓ 3 A; 20 V ⎓ 3,5 A (70 W)
Uscita USB-C2/C3 ..... 5 V ⎓ 3 A (15 W)
Uscita USB-A1 / A2 ..... 5 V ⎓ 2,4 A (12 W)
Potenza totale in uscita DC ..... 70 W
Fusibile ..... 250 V AC / 10 A 6,3 x 25,4 mm
Prese e spine compatibili ..... A, B, C, D, E, F, G, H, I, J, L, N, O
Tipi K e M non supportati

Garanzia e Supporto Tecnico
Il prodotto è coperto da una garanzia del produttore di 24 mesi. Per ulteriori informazioni, visitare www.silvermonkey.com/support **www.silvermonkey.com/support**

Per assistenza sull'uso del prodotto, contattateci all'indirizzo: **kontakt@silvermonkey.com**

Produttore:
Silver Monkey sp. z o.o, ul. Twarda 18, 00-105 Varsavia, Polonia

Tutela ambientale e conformità alle normative

In qualità di produttore, dichiariamo che questo dispositivo è conforme alle direttive pertinenti dell'Unione Europea. Per una copia della dichiarazione di conformità, contattateci.

Non smaltire questo dispositivo con i rifiuti domestici. I materiali del prodotto possono essere dannosi per l'ambiente e la salute se smaltiti in modo improprio. Conferire l'apparecchiatura usata a un punto di raccolta per rifiuti elettronici.

Questo prodotto è destinato all'uso in ambienti interni — ad esempio a casa — dove non è esposto agli agenti atmosferici.

USB Type-C® e USB-C® sono marchi registrati di USB Implementers Forum.

SILVER MONKEY

Travel 70 W

Uniwersalny adapter podróżny z funkcją ładowania i wbudowanym kablem USB-C®

EN User Manual
PL Instrukcja Obsługi
DE Bedienungsanleitung
FR Manuel D'utilisation
NL Gebruiksaanwijzing
IT Manuale D'uso
ES Manual de Instrucciones
CZ Uživatelská Příručka
SK Návod na Používanie
RO Instrucțiuni de Utilizare
HU Felhasználói kézikönyv
UA Посібник користувача

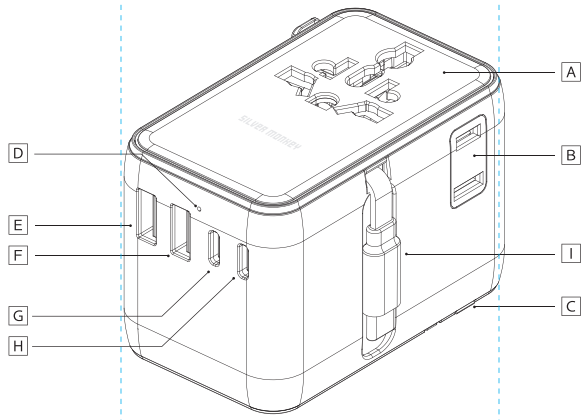

Español

Antes de utilizar el producto, lea atentamente este manual de usuario. Guárdelo para futuras consultas.

Información sobre seguridad y mantenimiento

- Evite el contacto del cargador con agua u otros líquidos.
- No use el dispositivo en un entorno húmedo ni cerca de fuentes de calor.
- No cubra el cargador durante su funcionamiento y no lo toque con las manos mojadas.
- No desmonte ni modifique el dispositivo.
- El adaptador no convierte voltaje – asegúrese de que el voltaje de la toma de corriente sea compatible con los requerimientos de su equipo.
- No toque el dispositivo con las manos mojadas y no lo use cuando esté mojado.
- No desmonte ni modifique el adaptador.
- No conecte varios adaptadores entre sí ni enchufe un adaptador en otro.
- No use el dispositivo al aire libre.
- El cable USB utilizado para la carga no debe exceder los 3 m de longitud.
- Desconecte el adaptador del enchufe después de su uso.
- Este producto está destinado para dispositivos con doble aislamiento (sin puesta a tierra).
- Si tiene problemas técnicos o preguntas sobre el uso seguro, contáctenos en: kontakt@silvermonkey.com

Contenido del paquete
Adaptador, Fusible de repuesto (integrado), Manual de usuario

Estructura y propósito
El adaptador de viaje permite conectar y cargar dispositivos eléctricos en varios países. Está diseñado para usarse con la mayoría de los dispositivos eléctricos con una potencia de hasta 2500 W a 250 V o 1000 W a 100 V. Antes de conectarlo, asegúrese de que la potencia nominal de su dispositivo no exceda la capacidad máxima del adaptador.

A Toma de corriente multifuncional
B Toma USA/JP
C Enchufes USA/AUS/UK/EU (retraibles)
D Indicador LED
LED encendido de forma continua: funcionamiento normal
LED apagado: posible sobrecarga; desconecte un dispositivo y verifique nuevamente el indicador
E Puerto USB-A2
F Puerto USB-A1
G Puerto USB-C3
H Puerto USB-C2
I Puerto USB-C1

Cómo usar el producto
Selección del enchufe
- Presione ligeramente el botón marcado con el país deseado (USA, AUS, UK, EU).
- Deslice el botón hacia abajo para extender completamente el enchufe.
- Asegúrese de que el botón haya vuelto a su posición inicial; si no es así, significa que el enchufe no está completamente extendido.
- Para retraer el enchufe, mantenga presionado el mismo botón y deslícenlo hacia arriba. Al soltar el botón, el enchufe se bloqueará dentro del cuerpo.

En cualquier momento, solo se puede extender un enchufe. Los otros permanecen automáticamente bloqueados.

Cargar dispositivos a través de los puertos USB
01. Conecte el adaptador a una toma de corriente.
02. Conecte su dispositivo al puerto USB-C o USB-A correspondiente.
03. El indicador LED se ilumina de forma continua – el adaptador está funcionando correctamente.
04. Si el indicador LED se apaga, desconecte un dispositivo y verifique nuevamente – puede haber ocurrido una sobrecarga.

Sustitución del fusible
01. Desenchufe el adaptador de la toma de corriente.
02. Abra el compartimiento del fusible.
03. Retire el fusible usado e inserte el fusible de repuesto.
04. Use únicamente fusibles de 250 V AC / 10 A (6,3 × 25,4 mm).

Especificaciones
Entrada ..... AC 100 – 250 V ~ 50 / 60 Hz, 1,8 A max
Potencia máxima ..... 2500 W @ 250 V / 1000 W @ 100 V
Salida USB-C1 ..... 5 V ⎓ 3 A; 9 V ⎓ 3 A; 12 V ⎓ 3 A; 15 V ⎓ 3 A; 20 V ⎓ 3,5 A (70 W)
Salida USB-C2/C3 ..... 5 V ⎓ 3 A (15 W)
Salida USB-A1 / A2 ..... 5 V ⎓ 2,4 A (12 W)
Potencia total de salida DC ..... 70 W
Fusible ..... 250 V AC / 10 A 6,3 x 25,4 mm
Enchufes y tomas compatibles ..... A, B, C, D, E, F, G, H, I, J, L, N, O
Los tipos K y M no son compatibles

Garantía y Soporte Técnico
Su producto está cubierto por una garantía del fabricante de 24 meses. Puede encontrar más información en el sitio web **www.silvermonkey.com/support**

Si necesita asistencia para utilizar el producto o tiene preguntas sobre la seguridad, contáctenos en **kontakt@silvermonkey.com**

Fabricante:
Silver Monkey sp. z o.o, ul. Twarda 18, 00-105 Varsovia, Polonia

Protección del medio ambiente y conformidad normativa

Como fabricante de este equipo, declaramos que cumple los requisitos de las directivas pertinentes de la Unión Europea. Si necesita una copia de la declaración de conformidad, póngase en contacto con nosotros.

Si necesita una copia de la declaración de conformidad, póngase en contacto con nosotros. No deseche este equipo junto con los residuos domésticos. Los materiales utilizados pueden ser perjudiciales para el medio ambiente y la salud humana si no se eliminan correctamente. Lleve el equipo usado a un punto de recogida de residuos electrónicos.

Este producto está diseñado para su uso en interiores —por ejemplo, en el hogar—, donde no esté expuesto a las condiciones meteorológicas.

USB Type-C® y USB-C® son marcas registradas de USB Implementers Forum.

Český

Před použitím výrobku si pečlivě přečtěte tento návod k použití. Uschovejte jej pro budoucí potřebu.

Informace o bezpečnosti a údržbě

- Vyhněte se kontaktu nabíječky s vodou nebo jinými kapalinami.
- Neužívejte zařízení v prostředí s vysokou vlhkostí ani v blízkosti tepelných zdrojů.
- Nezakrývejte nabíječku během provozu a nedotýkejte se ji mokrýma rukama.
- Neotvírejte ani nemodifikujte zařízení.
- Adaptér nepřevádí napětí – ujistěte se, že napětí ve zásuvce odpovídá požadavkům vašeho zařízení.
- Nedotýkejte se zařízení mokrýma rukama a nepoužívejte ho, pokud je vlhké.
- Neotvírejte ani nemodifikujte adaptér.
- Nepropojujte více adaptérů dohromady a nezasunujte jeden adaptér do druhého.
- Nepoužívejte zařízení venku.
- Kabel USB používaný pro nabíjení by neměl být delší než 3 m.
- Po použití odpojte adaptér od zásuvky.
- Tento produkt je určen pro zařízení s dvojitou izolací (bez uzemnění).
- V případě technických problémů nebo dotazů ohledně bezpečného použití nás kontaktujte na: kontakt@silvermonkey.com

Obsah balení
Adaptér, Náhradní pojistka (integrovaná), Návod k použití

Struktura a účel
Cestovní adaptér umožňuje připojení a nabíjení elektrických zařízení v různých zemích. Je určen pro použití s většinou elektrických zařízení o výkonu až 2500 W při 250 V nebo 1000 W při 100 V. Před připojením se ujistěte, že jmenovitý výkon vašeho zařízení nepřesahuje maximální výkon adaptéru.

A Univerzální zásuvka (multi-socket)
B USA/JP zásuvka
C USA/AUS/UK/EU zásuvky (vysouvací)
D LED indikátor
LED svítí trvale: normální provoz
LED nesvítí: možná přetížení; odpojte jedno zařízení a zkontrolujte indikátor znovu
E USB-A2 port
F USB-A1 port
G USB-C3 port
H USB-C2 port
I USB-C1 port

Použití produktu
Výběr zásuvky
- Lehkým stiskem tlačítka označeného požadovanou zemí (USA, AUS, UK, EU).
- Posuňte tlačítko dolů, abyste úplně vysunuli zásuvku.
- Ujistěte se, že tlačítko se vrátilo do původní polohy – pokud ne, znamená to, že zásuvka není úplně vysunuta.
- Chcete-li zásuvku zasunout, stiskněte a držte stejné tlačítko a posuňte ho nahoru. Po uvolnění tlačítka se zásuvka uzamkne uvnitř pouzdra.

Es kann jeweils nur ein Stecker ausgefahren werden. Die anderen sind automatisch verriegelt.

Nabíjení zařízení přes USB porty
01. Připojte adaptér do zásuvky.
02. Připojte své zařízení k odpovídajícímu USB-C nebo USB-A portu.
03. LED indikátor svítí trvale – adaptér pracuje normálně.
04. Pokud LED indikátor zhasne, odpojte jedno zařízení a zkontrolujte znovu – může dojít k přetížení.

Výměna pojistky
01. Vyjměte adaptér ze zásuvky.
02. Otevřete přihrádku pro pojistku.
03. Vyjměte opotřebovanou pojistku a vložte náhradní.
04. Používejte pouze pojistky 250 V AC / 10 A (6,3 × 25,4 mm).

Specifikace
Vstup ..... AC 100 – 250 V ~ 50 / 60 Hz, 1,8 A max
Maximální výkon ..... 2500 W @ 250 V / 1000 W @ 100 V
Výstup USB-C1 ..... 5 V ⎓ 3 A; 9 V ⎓ 3 A; 12 V ⎓ 3 A; 15 V ⎓ 3 A; 20 V ⎓ 3,5 A (70 W)
Výstup USB-C2/C3 ..... 5 V ⎓ 3 A (15 W)
Výstup USB-A1 / A2 ..... 5 V ⎓ 2,4 A (12 W)
Celkový výkon výstupu DC ..... 70 W
Pojistka ..... 250 V AC / 10 A 6,3 x 25,4 mm
Kompatibilní zásuvky a zástrčky ..... A, B, C, D, E, F, G, H, I, J, L, N, O
Typy K a M nejsou podporovány

Záruka a technická podpora
Na váš výrobek se vztahuje 24měsíční záruka výrobce. Více informací naleznete na **www.silvermonkey.com/support**

V případě dotazů ohledně používání výrobku nás kontaktujte na **kontakt@silvermonkey.com**

Výrobce:
Silver Monkey sp. z o.o, ul. Twarda 18, 00-105 Varšava, Polsko

Ochrana životního prostředí a soulad s předpisy

Jako výrobce tohoto zařízení prohlašujeme, že splňuje požadavky příslušných směrnic Evropské unie. Pokud potřebujete kopii prohlášení o shodě, kontaktujte nás.

Nevyhazujte toto zařízení společně s běžným odpadem. Použité materiály mohou při nesprávné likvidaci poškozovat životní prostředí a zdraví lidí. Odevzdejte použité zařízení na příslušném sběrném místě pro elektroodpad.

Tento výrobek je určen pro použití v interiéru – například v domácnosti – kde není vystaven povětrnostním vlivům.

USB Type-C® a USB-C® jsou registrované ochranné známky USB Implementers Forum.

Slovenský

Pred použitím výrobku si pozorne prečítajte tento návod na použitie. Uschovajte ho pre budúce použitie.

Bezpečnostné a údržbové informácie

- Zabráňte kontaktu nabíjačky s vodou alebo inými kvapalinami.
- Nepoužívajte zariadenie vo vlhkom prostredí ani v blízkosti zdrojov tepla.
- Počas prevádzky nenakrývajte nabíjačku a nedotýkajte sa jej mokrými rukami.
- Nerozoberajte ani neupravujte zariadenie.
- Adaptér neprevádza napätie – uistite sa, že napätie v zásuvke zodpovedá požiadavkám vášho zariadenia.
- Nedotýkajte sa zariadenia mokrými rukami a nepoužívajte ho, ak je vlhké.
- Nerozoberajte ani neupravujte adaptér.
- Nespájajte viac adaptérov dokopy a nezapájajte jeden adaptér do druhého.
- Nepoužívajte zariadenie vo vonkajšom prostredí.
- USB kábel používaný na nabíjanie by nemal presiahnuť dĺžku 3 m.
- Po použití odpojte adaptér zo zásuvky.
- Tento produkt je určený pre zariadenia s dvojitou izoláciou (bez uzemnenia).
- V prípade technických problémov alebo otázok týkajúcich sa bezpečnosti použitia nás kontaktujte na adrese: kontakt@silvermonkey.com

Obsah balenia
Adaptér, Náhradná poistka (integrovaná), Návod na použitie

Konštrukcia a účel
Cestovný adaptér umožňuje pripojenie a nabíjanie elektrických zariadení v rôznych krajinách. Je určený na používanie s väčšinou elektrických zariadení s výkonom do 2500 W pri 250 V alebo 1000 W pri 100 V. Pred pripojením sa uistite, že menovitý výkon vášho zariadenia nepresahuje maximálny výkon adaptéra.

A Viacúčelová zásuvka (multi-socket)
B Zásuvka USA/JP
C Zástrčky USA/AUS/UK/EU (výsuvné)
D LED indikátor
LED svieti trvalo: normálna prevádzka
LED nesvieti: možné preťaženie; odpojte jedno zariadenie a skontrolujte indikátor znova
E USB-A2 port
F USB-A1 port
G USB-C3 port
H USB-C2 port
I USB-C1 port

Použitie produktu
Výber zástrčky
- Jemne stlačte tlačidlo označené príslušnou krajinou (USA, AUS, UK, EU).
- Posuňte tlačidlo nadol, aby ste zástrčku úplne vysunuli.
- Uistite sa, že tlačidlo sa vrátilo do pôvodnej polohy – ak nie, zástrčka nie je úplne vysunutá.
- Ak chcete zástrčku zasunúť, stlačte a podržte to isté tlačidlo a posuňte ho nahor. Po uvoľnení tlačidla sa zástrčka uzamkne vo vnútri krytu.

V danom momente možno vysunúť len jednu zástrčku. Ostatné zostanú automaticky uzamknuté.

Nabíjanie zariadení cez USB porty
01. Pripojte adaptér do zásuvky.
02. Pripojte svoje zariadenie k príslušnému USB-C alebo USB-A portu.
03. LED indikátor svieti trvalo – adaptér pracuje správne.
04. Ak LED indikátor nesvieti, odpojte jedno zariadenie a skontrolujte znova – mohlo dôjsť k preťaženiu.

Výmena poistky
01. Vyberte adaptér zo zásuvky.
02. Otvorte priestor pre poistku.
03. Vyberte použitú poistku a vložte náhradnú.
04. Používajte iba poistky 250 V AC / 10 A (6,3 × 25,4 mm).

Špecifikácia
Vstup ..... AC 100 – 250 V ~ 50 / 60 Hz, 1,8 A max
Maximálny výkon ..... 2500 W @ 250 V / 1000 W @ 100 V
Výstup USB-C1 ..... 5 V ⎓ 3 A; 9 V ⎓ 3 A; 12 V ⎓ 3 A; 15 V ⎓ 3 A; 20 V ⎓ 3,5 A (70 W)
Výstup USB-C2/C3 ..... 5 V ⎓ 3 A (15 W)
Výstup USB-A1 / A2 ..... 5 V ⎓ 2,4 A (12 W)
Celkový výkon DC výstupu ..... 70 W
Poistka ..... 250 V AC / 10 A 6,3 x 25,4 mm
Kompatibilné zástrčky a zásuvky ..... A, B, C, D, E, F, G, H, I, J, L, N, O
Typy K a M nie sú podporované

Záruka a technická podpora
Na váš výrobok sa vzťahuje 24-mesačná záruka výrobcu. Viac informácií nájdete na **www.silvermonkey.com/support**

V prípade otázok týkajúcich sa používania výrobku nás kontaktujte na **kontakt@silvermonkey.com**

Výrobca:
Silver Monkey sp. z o.o, ul. Twarda 18, 00-105 Varšava, Poľsko

Ochrana životného prostredia a súlad s predpismi

Ako výrobca tohto zariadenia prehlasujeme, že spĺňa požiadavky príslušných smerníc Európskej únie. Ak potrebujete kópiu vyhlásenia o zhode, kontaktujte nás.

Nevyhadzujte toto zariadenie s komunálnym odpadom. Použité materiály môžu pri nesprávnej likvidácii poškodiť životné prostredie a zdravie ľudí. Odneste použitý výrobok na zberné miesto pre elektroodpad.

Výrobok je určený na vnútorné použitie – napríklad v domácnosti – kde nie je vystavený poveternostným vplyvom.

USB Type-C® a USB-C® sú registrované ochranné známky USB Implementers Forum.

Romanian

Înainte de a utiliza produsul, citiți cu atenție acest manual de utilizare. Păstrați-l pentru referințe viitoare.

Informații privind siguranța și întreținerea

- Evitați contactul încărcătorului cu apa sau alte lichide.
- Nu utilizați dispozitivul într-un mediu umed sau în apropierea surselor de căldură.
- Nu acoperiți încărcătorul în timpul funcționării și nu îl atingeți cu mâinile umede.
- Nu demontați și nu modificați dispozitivul.
- Adaptorul nu convertește tensiunea – asigurați-vă că tensiunea prizei corespunde cerințelor dispozitivului dumneavoastră.
- Nu atingeți dispozitivul cu mâinile umede și nu îl utilizați atunci când este umed.
- Nu demontați și nu modificați adaptorul.
- Nu conectați mai multe adaptoare între ele și nu introduceți un adaptor în alt adaptor.
- Nu utilizați dispozitivul în exterior.
- Cabul USB utilizat pentru încărcare nu trebuie să depășească 3 m lungime.
- Deconectați adaptorul de la priză după utilizare.
- Acest produs este destinat exclusiv dispozitivelor cu dublă izolație (fără împământare).
- În caz de probleme tehnice sau întrebări privind siguranța utilizării, contactați-ne la: kontakt@silvermonkey.com

Conținutul pachetului
Adaptor, Siguranță de rezervă (integrată), Manual de utilizare

Construcție și destinație
Adaptorul de călătorie permite conectarea și încărcarea dispozitivelor electrice în diferite țări. Este conceput pentru utilizarea cu majoritatea dispozitivelor electrice cu o putere de până la 2500 W la 250 V sau 1000 W la 100 V. Înainte de conectare, asigurați-vă că puterea nominală a dispozitivului dumneavoastră nu depășește capacitatea maximă a adaptorului.

A Priză multifuncțională (multi-socket)
B Priză USA/JP
C Ștechere USA/AUS/UK/EU (retractabile)
D Indicator LED
LED aprins continuu: funcționare normală
LED stins: posibilă suprasarcină; deconectați un dispozitiv și verificați din nou indicatorul
E Port USB-A2
F Port USB-A1
G Port USB-C3
H Port USB-C2
I Port USB-C1

Utilizarea produsului
Selectarea ștecherului
- Apăsați ușor butonul marcat cu țara dorită (USA, AUS, UK, EU).
- Glisați butonul în jos pentru a extinde complet ștecherul.
- Asigurați-vă că butonul a revenit la poziția inițială – dacă nu, înseamnă că ștecherul nu este complet extins.
- Pentru a retrage ștecherul, apăsați și mențineți același buton, apoi glisați-l în sus.După eliberare, ștecherul va fi blocat în interiorul carcasei.

La un moment dat poate fi extins doar un singur ștecher. Celelalte rămân blocate automat.

Încărcarea dispozitivelor prin porturile USB
01. Conectați adaptorul la o priză de perete.
02. Conectați dispozitivul la portul corespunzător USB-C sau USB-A.
03. Indicatorul LED rămâne aprins continuu – adaptorul funcționează normal.
04. Dacă indicatorul LED se stinge, deconectați un dispozitiv și verificați din nou – poate a apărut o suprasarcină.

Înlocuirea siguranței
01. Deconectați adaptorul de la priză.
02. Deschideți compartimentul siguranței.
03. Scoateți siguranța uzată și introduceți pe cea de rezervă.
04. Folosiți numai siguranțe de 250 V AC / 10 A (6,3 × 25,4 mm).

Specificații
Intrare ..... AC 100 – 250 V ~ 50 / 60 Hz, 1,8 A max
Putere maximă ..... 2500 W @ 250 V / 1000 W @ 100 V
Ieșire USB-C1 ..... 5 V ⎓ 3 A; 9 V ⎓ 3 A; 12 V ⎓ 3 A; 15 V ⎓ 3 A; 20 V ⎓ 3,5 A (70 W)
Ieșire USB-C2/C3 ..... 5 V ⎓ 3 A (15 W)
Ieșire USB-A1 / A2 ..... 5 V ⎓ 2,4 A (12 W)
Putere totală de ieșire DC ..... 70 W
Siguranță ..... 250 V AC / 10 A 6,3 x 25,4 mm
Ștechere și prize compatibile ..... A, B, C, D, E, F, G, H, I, J, L, N, O
Tipurile K și M nu sunt compatibile

Garanție și asistență tehnică
Produsul dvs. beneficiază de o garanție a producătorului de 24 de luni. Pentru mai multe informații, vizitați **www.silvermonkey.com/support**

Pentru asistență privind utilizarea produsului, contactați-ne la: **kontakt@silvermonkey.com**

Producător:
Silver Monkey sp. z o.o, ul. Twarda 18, 00-105 Varșovia, Polonia

Protecția mediului și conformitatea cu reglementările

În calitate de producător al acestui echipament, declarăm că îndeplinește cerințele directivelor relevante ale Uniunii Europene.

Dacă aveți nevoie de o copie a declarației de conformitate, contactați-ne. Nu aruncați acest echipament împreună cu deșeurile menajere. Materialele din produs pot fi dăunătoare mediului și sănătății umane dacă sunt eliminate incorect. Duceți echipamentul uzat la un punct de colectare a deșeurilor electronice.

Produsul este destinat utilizării în interior — de exemplu, acasă —, unde nu este expus condițiilor meteorologice

USB Type-C® și USB-C® sunt mărci înregistrate ale USB Implementers Forum.

Hungarian

A termék használata előtt figyelmesen olvassa el ezt a használati útmutatót. Őrizze meg a későbbi használathoz.

Biztonsági és karbantartási tudnivalók

- Ne használja a készüléket olyan környezetben, amely nagy páratartalmú, vagy hőforrások közelében.
- Ne takarja le a töltőt működés közben, és ne érintse meg vizes kézzel.
- Ne bontsa meg és ne módosítsa a készüléket.
- Az adapter nem alakítja át a feszültséget – győződjön meg arról, hogy az aljzatban lévő feszültség megfelel az Ön készülékének táplálási igényeinek.
- Ne érintse meg a készüléket vizes kézzel, és ne használja, ha nedves.
- Ne bontsa meg és ne módosítsa az adaptert.
- Ne csatlakoztassa több adaptert egymáshoz, és ne csatlakoztasson egy adaptert egy másikhoz.
- Ne használja a készüléket kültéren.
- Az USB kábel, amelyet töltéshez használ, nem haladhatja meg a 3 méteres hosszúságot.
- A használat befejezése után húzza ki az adaptert a konnektorból.
- Ez a termék kizárólag kettős szigeteléssel rendelkező (nem földelt) készülékekhez készült.
- Műszaki problémák vagy biztonsági kérdések esetén lépjen kapcsolatba velünk az alábbi címen: kontakt@silvermonkey.com

A csomag tartalma
Adapter, Tartalék biztosíték (beépített), Használati útmutató

Rendeltetés és kialakítás
Az utazó adapter lehetővé teszi elektromos eszközök csatlakoztatását és töltését különböző országokban. A legtöbb elektromos eszközzel használható, amelyek maximális teljesítménye 2500 W 250 V-on vagy 1000 W 100 V-on. Csatlakoztatás előtt győződjön meg arról, hogy az Ön készülékének névleges teljesítménye nem haladja meg az adapter maximális teljesítményét.

A Univerzális aljzat (multi-socket)
B USA/JP aljzat
C USA/AUS/UK/EU dugók (kihúzható)
D LED indikátor
LED folyamatos világítás: normál működés
LED nem világít: túlterhelés lehetséges; húzzon ki egy eszközt, és ellenőrizze újra az indikátort
E USB-A2 port
F USB-A1 port
G USB-C3 port
H USB-C2 port
I USB-C1 port

A termék használata
A dugó kiválasztása
- Nyomja meg enyhén a megfelelő országot jelző gombot (USA, AUS, UK, EU).
- Csúsztassa a gombot lefelé, hogy teljesen kihúzza a dugót.
- Győződjön meg arról, hogy a gomb visszatért az eredeti pozícióba – ha nem, akkor a dugó nincs teljesen kihúzva.
- A dugó visszahúzásához tartsa lenyomva ugyanazt a gombot, majd csúsztassa felfelé. A gomb elengedése után a dugó rögzítésre kerül a házban.

Egy időben csak egy dugó húzható ki. A többi automatikusan zárolásra kerül.

Eszközök töltése USB portokon keresztül
01. Csatlakoztassa az adaptert egy fali aljzatba.
02. Csatlakoztassa eszközét a megfelelő USB-C vagy USB-A porthoz.
03. A LED indikátor folyamatosan világít – az adapter normálisan működik.
04. Ha a LED indikátor kialszik, húzzon ki egy eszközt, és ellenőrizze újra – túlterhelés történhetett.

A biztosíték cseréje
01. Húzza ki az adaptert a konnektorból.
02. Nyissa ki a biztosíték rekeszét.
03. Vegye ki a használt biztosítékot, és helyezze be a tartalék biztosítékot.
04. Csak 250 V AC / 10 A (6,3 × 25,4 mm) biztosítékokat használjon.

Műszaki adatok
Bemenet ..... AC 100 – 250 V ~ 50 / 60 Hz, 1,8 A max
Maximális teljesítmény ..... 2500 W @ 250 V / 1000 W @ 100 V
USB-C1 kimenet ..... 5 V ⎓ 3 A; 9 V ⎓ 3 A; 12 V ⎓ 3 A; 15 V ⎓ 3 A; 20 V ⎓ 3,5 A (70 W)
USB-C2/C3 kimenet ..... 5 V ⎓ 3 A (15 W)
USB-A1 / A2 kimenet ..... 5 V ⎓ 2,4 A (12 W)
Összesített DC kimeneti teljesítmény ..... 70 W
Biztosíték ..... 250 V AC / 10 A 6,3 x 25,4 mm
Kompatibilis dugók és aljzatok ..... A, B, C, D, E, F, G, H, I, J, L, N, O
A K és M típusok nem támogatottak

Garancia és műszaki támogatás
A termékre 24 hónapos gyártói garancia vonatkozik. További információért látogasson el a **www.silvermonkey.com/support** weboldalra.

A termék használatával kapcsolatos segítségért lépjen kapcsolatba velünk a következő címen: **kontakt@silvermonkey.com**

Gyártó:
Silver Monkey sp. z o.o, ul. Twarda 18, 00-105 Varsó, Lengyelország

Környezetvédelem és jogszabályi megfelelés

A berendezés gyártójaként kijelentjük, hogy az megfelel az Európai Unió vonatkozó irányelveinek követelményeinek. Ha szüksége van a megfelelőségi nyilatkozat egy példányára, kérjük, lépjen kapcsolatba velünk.

Ne dobja ezt a készüléket a háztartási hulladék közé. A termékben használt anyagok helytelen ártalmatlanítás esetén károsíthatják a környezetet és az emberi egészséget. A használt készüléket adja le egy megfelelő elektronikai hulladékgyűjtő ponton.

A terméket beltéri használatra terveztük — például otthoni környezetben —, ahol nincs kitéve időjárási hatásoknak.

A USB Type-C® és USB-C® a USB Implementers Forum bejegyzett védjegyei.

Українська

Перш ніж використовувати виріб, уважно прочитайте цю інструкцію з експлуатації. Збережіть її на майбутнє.

Інформація щодо безпеки та догляду

- Уникайте контакту зарядного пристрою з водою або іншими рідинами.
- Не використовуйте пристрій у вологому середовищі або поблизу джерел тепла.
- Не накривайте зарядний пристрій під час роботи і не торкайтеся його мокрими руками.
- Не розбирайте і не модифікуйте пристрій.
- Адаптер не перетворює напругу – переконайтеся, що напруга в розетці відповідає вимогам вашого пристрою.
- Не торкайтеся пристрою мокрими руками і не використовуйте його, коли він вологий.
- Не розбирайте і не модифікуйте адаптер.
- Не підключайте кілька адаптерів один до одного і не вставляйте один адаптер в інший.
- Не використовуйте пристрій на вулиці.
- USB-кабель, що використовується для заряджання, не повинен перевищувати 3 м в довжину.
- Після використання відключайте адаптер від розетки.
- Цей продукт призначений для використання з пристроями з подвійною ізоляцією (без заземлення).
- У разі технічних проблем або запитань щодо безпечного використання звертайтеся до нас за адресою: kontakt@silvermonkey.com

Вміст упаковки
Адаптер, Запасний запобіжник (вбудований), Інструкція з експлуатації

Будова та призначення
Подорожній адаптер дозволяє підключати та заряджати електричні пристрої в різних країнах. Він призначений для використання з більшістю електричних пристроїв потужністю до 2500 Вт при 250 В або 1000 Вт при 100 В. Перед підключенням переконайтеся, що номінальна потужність вашого пристрою не перевищує максимальну потужність адаптера.

A Універсальна розетка (multi-socket)
B Розетка USA/JP
C Висувні вилки USA/AUS/UK/EU
D Індикатор LED
LED горить постійно: нормальна робота
LED не горить: можливе перевантаження; відключіть один пристрій і перевірте індикатор знову
E Порт USB-A2
F Порт USB-A1
G Порт USB-C3
H Порт USB-C2
I Порт USB-C1

Використання продукту
Вибір вилки
- Легко натисніть кнопку, позначену відповідною країною (USA, AUS, UK, EU).
- Перемістіть кнопку вниз, щоб повністю висунути вилку.
- Переконайтеся, що кнопка повернулася в початкове положення – якщо ні, вилка не повністю висунута.
- Щоб сховати вилку, натисніть і утримуйте цю ж кнопку, а потім переміститіь її вгору. Після відпускання кнопки вилка буде заблокована всередині корпусу.

Одночасно можна висунути тільки одну вилку. Інші залишаються автоматично заблокованими.

Зарядка пристроїв через USB порти
01. Підключіть адаптер до розетки.
02. Підключіть ваш пристрій до відповідного порту USB-C або USB-A.
03. Індикатор LED світиться постійно – адаптер працює нормально.
04. Якщо індикатор LED згасає, відключіть один з пристроїв і перевірте знову – можливе перевантаження.

Заміна запобіжника
01. Витягніть адаптер з розетки.
02. Відкрийте відсік для запобіжника.
03. Вийміть використаний запобіжник і вставте запасний.
04. Використовуйте лише запобіжники 250 V AC / 10 A (6,3 × 25,4 мм).

Технічні характеристики
Вхід ..... AC 100 – 250 V ~ 50 / 60 Hz, 1,8 A max
Максимальна потужність ..... 2500 W @ 250 V / 1000 W @ 100 V
Вихід USB-C1 ..... 5 V ⎓ 3 A; 9 V ⎓ 3 A; 12 V ⎓ 3 A; 15 V ⎓ 3 A; 20 V ⎓ 3,5 A (70 W)
Вихід USB-C2/C3 ..... 5 V ⎓ 3 A (15 W)
Вихід USB-A1 / A2 ..... 5 V ⎓ 2,4 A (12 W)
Загальна потужність DC виходу ..... 70 W
Запобіжник ..... 250 V AC / 10 A 6,3 x 25,4 mm
Сумісні вилки та розетки ..... A, B, C, D, E, F, G, H, I, J, L, N, O
Типи K і M не підтримуються

Гарантія та технічна підтримка
На ваш виріб поширюється 24-місячна гарантія виробника. Детальнішу інформацію можна знайти на вебсайті **www.silvermonkey.com/support**

Якщо вам потрібна допомога щодо використання виробу, зв'яжіться з нами за адресою: **kontakt@silvermonkey.com**

Виробник:
Silver Monkey sp. z o.o, ul. Twarda 18, 00-105 Варшава, Польща

Захист довкілля та відповідність нормам

Як виробник цього обладнання, ми заявляємо, що воно відповідає вимогам відповідних директив Європейського Союзу. Якщо вам потрібна копія декларації про відповідність — зв'яжіться з нами.

Не викидайте цей виріб разом із побутовими відходами. Матеріали, з яких виготовлено виріб, можуть бути шкідливими для довкілля та здоров'я людей у разі неналежної утилізації. Передайте використаний виріб до відповідного пункту збору електронних відходів.

Виріб призначено для використання в приміщеннях — наприклад, удома — де він не піддається впливу погодних умов.

Торговельні марки USB Type-C® та USB-C® є зареєстрованими торговельними марками компанії USB Implementers Forum.