SILVER MONKEY

Business Wireless Mouse

Comfort Silent

EN User Manual
PL Instrukcja Obsługi
DE Bedienungsanleitung
FR Manuel D'utilisation
NL Gebruiksaanwijzing

SMA227 SMA282 | Manual version 2/20241010

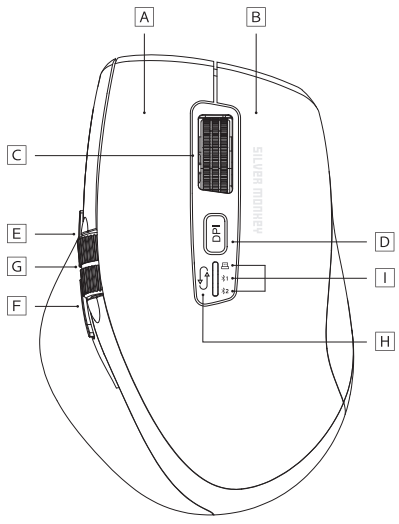

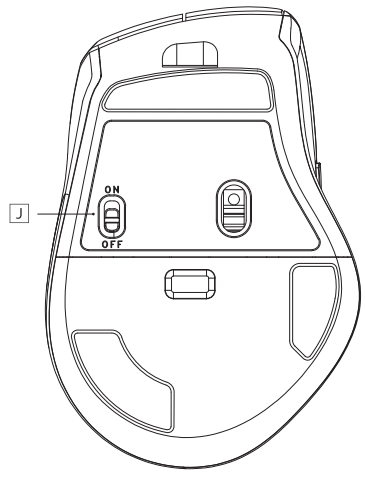

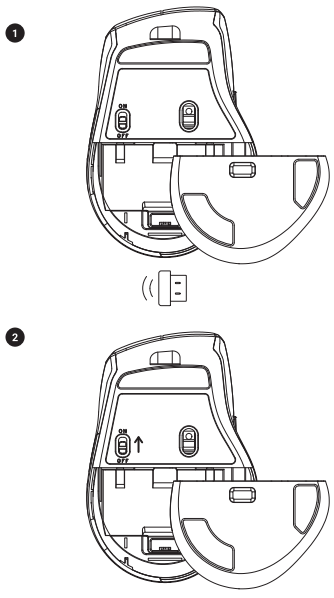

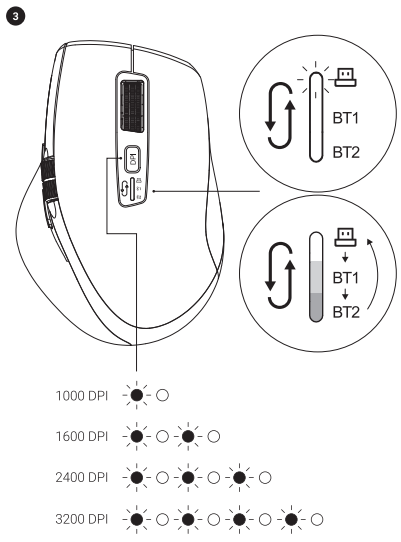

English

Carefully read these instructions before using the product.
Keep it for future reference.

Safety information

- Avoid direct contact with water and other liquids.
- Do not use the device in a humid environment.
- Keep the device out of the reach of children. They may swallow some parts.
- Use the device only in accordance with the operating instructions.
- If the device stops working properly - contact us.

Package contents

- Mouse
- 2.4 GHz receiver
- USB cable
- User manual

Intended use and construction

A Left button
B Right button
C Scroll wheel and middle button
D DPI button
E Forward button
F Backward button
G Side scroll wheel
H Device change button
I LED indicator: white indicator 2.4 GHz / Bluetooth 1 blue indicator light / Bluetooth 2 indicator light / DPI indicator / low battery indicator
J ON/OFF

To connect the mouse

2.4 GHz

01. Remove the bottom cover of the mouse and remove the USB receiver, then connect it to any USB port on your computer.
02. The computer will automatically recognize and install the mouse drivers.
03. Use the button H to switch to the first position. When the mouse is connected, the indicator will flash white.
04. When the setup is complete, the mouse is ready to use.

Bluetooth®

01. To pair the mouse via Bluetooth®, press the button H for about 3 seconds. When the mouse LED light starts flashing green or blue, the mouse is in Bluetooth® pairing mode.
02. Turn on Bluetooth® on your computer and search for available Bluetooth® devices.
03. Select the mouse from the list of displayed devices (name: BT Mouse), then pair the devices by following the instructions displayed on the screen.
04. When the mouse LED light stops flashing, the mouse has been successfully paired with your computer via Bluetooth® and is ready for use.

Change of DPI

Use the button D to change the DPI resolution. The selected resolution will be shown by the indicator I.

Note! We recommend you to charge the mouse via the USB port on your computer. Using a fast charger may permanently damage your mouse.

Troubleshooting

If the mouse does not work, first make sure the receiver is properly connected to the computer or try to connect it to a different USB port.
If the mouse does not work when connected via Bluetooth®, make sure both the mouse and Bluetooth® on your computer are turned on. You can also try to solve the problem through the operating system.
If the mouse moves slowly, the indicator skips, or your mouse movements are delayed, try using a different surface. The mouse may not function properly on dark, dirty, uneven or light surfaces. We recommend you to use a mouse pad. If the indicator I lights up twice, it may indicate a low battery level.

Specification

SMA227, SMA282	
Connectivity	Wireless
Sensor	Optical
Interface	USB 2.4 GHz / Bluetooth®
Resolution	1000 / 1600 / 2400 / 3200 DPI
Battery	Built-in battery
Dimensions	111,72 mm x 76,25 mm x 47,9 mm (L x W x H)
Weight	107 g
Compatibility	Windows, macOS, Linux

Warranty and technical support

Your product is covered by a 24-month manufacturer's warranty. For more information go to **www.silvermonkey.com/support**.
If you have questions about using the product – contact us at **kontakt@silvermonkey.com**.**Manufacturer: Silver Monkey sp. z o.o.**, ul. Twarda 18, 00-105 Warszawa, Poland.

Disposal and the EU compliance statement

We, as the manufacturer of this equipment, declare that it meets the rules of the appropriate EU directives. If you need a copy of the EU Declaration of Conformity – contact us.

Do not throw this equipment out with other household waste. This equipment is made from materials that may be harmful to the environment and human health, if the product is disposed of in the wrong way. When you need to throw away an old product, take it to a designated collection point.

Polski

Zanim użyjesz produktu, dokładnie przeczytaj instrukcję obsługi.
Zachowaj ją na przyszłość.

Informacje o bezpieczeństwie

- Unikaj bezpośredniego kontaktu urządzenia z wodą i innymi płynami.
- Nie używaj urządzenia w środowisku o dużej wilgotności.
- Chroń urządzenie przed zasięgiem dzieci. Mogą one połknąć niektóre elementy.
- Używaj urządzenia tylko zgodnie z instrukcją obsługi.
- Jeśli urządzenie przestanie działać prawidłowo – skontaktuj się z nami.

Zawartość opakowania

- Mysz
- Odbiornik 2.4 GHz
- Kabel USB-C
- Instrukcja obsługi

Przeznaczenie i budowa

A Lewy przycisk myszy
B Prawy przycisk myszy
C Rolka i środkowy przycisk
D Przycisk zmiany DPI
E Przycisk do przodu
F Przycisk wstecz
G Boczna rolka
H Przycisk zmiany urządzeń
I Wskaźnik LED: wskaźnik biały 2.4 GHz / wskaźnik niebieski Bluetooth 1 / wskaźnik zielony Bluetooth 2 / wskaźnik DPI / wskaźnik niskiego stanu baterii
J ON/OFF

Jak używać produktu

2.4 GHz

01. Zdejmij dolną pokrywę myszki i wyjmij odbiornik USB, a następnie podłącz go do dowolnego portu USB w komputerze.
02. Komputer automatycznie rozpozna i zainstaluje sterowniki myszy.
03. Przyciskiem H przełącz się na pierwszą pozycję. Gdy mysz zostanie połączona, wskaźnik zacznie migać na biało.
04. Po zakończeniu konfiguracji mysz jest gotowa do użycia.

Bluetooth®

01. Aby sparować mysz przez Bluetooth®, przytrzymaj przycisk H przez około 3 sekundy. Gdy dioda myszy zacznie migać na zielono lub niebiesko, oznacza to, że mysz jest w trybie parowania Bluetooth®.
02. Włącz Bluetooth® na swoim komputerze i wyszukaj dostępne urządzenia Bluetooth®.
03. Wybierz mysz z listy wyświetlanych urządzeń (nazwa: BT Mouse), a następnie sparuj urządzenia poprzez wykonanie wyświetlanych na ekranie instrukcji.
04. Gdy dioda myszy przestanie migać, oznacza to, że mysz została pomyślnie sparowana z twoim komputerem poprzez Bluetooth® i jest gotowa do użycia.

Zmiana DPI

Przyciskiem D zmienisz rozdzielczość DPI. Wybrana rozdzielczość zostanie zakomunikowana wskaźnikiem I.

Uwaga! Zalecamy ładowanie myszy poprzez port USB w komputerze. Używanie ładowarki z funkcją szybkiego ładowania może trwale uszkodzić mysz.

Rozwiązywanie problemów

Jeśli mysz nie działa, najpierw upewnij się, czy odbiornik jest prawidłowo podłączony do komputera lub spróbuj podłączyć go do innego portu USB.
Jeśli mysz nie działa po podłączeniu przez Bluetooth®, upewnij się, że zarówno mysz, jak i Bluetooth® w komputerze są włączone. Możesz także spróbować rozwiązać problem za pośrednictwem systemu operacyjnego.
Jeśli mysz porusza się powoli, wskaźnik przeskakuje lub ruchy myszką są opóźnione, spróbuj użyć innej powierzchni. Mysz może działać niepoprawnie na ciemnych, brudnych, nierównych lub jasnych powierzchniach. Zalecane jest używanie podkładki pod mysz. Dwukrotne podświetlenie wskaźnika I może oznaczać niski poziom baterii.

Specyfikacja

SMA227, SMA282	
Łączność	Bezprzewodowa
Sensor	Optyczny
Interfejs	USB 2.4 GHz / Bluetooth®
Rozdzielczość	1000 / 1600 / 2400 / 3200 DPI
Bateria	Wbudowany akumulator
Wymiary	111,72 mm x 76,25 mm x 47,9 mm (D x S x W)
Waga	107 g
Zgodność	Windows, MacOS, Linux

Gwarancja i wsparcie techniczne

Twój produkt jest objęty 24-miesięczną gwarancją producenta. Więcej informacji znajdziesz na stronie internetowej **www.silvermonkey.com/support**. Jeśli chcesz uzyskać wsparcie dotyczące używania produktu – skontaktuj się z nami pod adresem **kontakt@silvermonkey.com**. **Producent: Silver Monkey sp. z o.o.**, ul.Twarda 18, 00-105 Warszawa, Polska.

Ochrona środowiska i zgodność z przepisami

Jako producent tego sprzętu oświadczamy, że spełnia on wymagania odpowiednich dyrektyw Unii Europejskiej. Jeśli potrzebujesz kopii deklaracji zgodności – skontaktuj się z nami.

Nie wyrzucaj tego sprzętu razem z innymi odpadami. Materiały, z których zrobiony jest sprzęt, mogą mieć zły wpływ na środowisko i zdrowie ludzi, jeśli produkt będzie niewłaściwie zutylizowany. Zużyty sprzęt przekaż do odpowiedniego punktu zbiórki odpadów elektronicznych.

Deutsch

Bitte lesen Sie die Bedienungsanleitung sorgfältig durch, bevor Sie das Produkt benutzen. Bewahren Sie diese für die Zukunft auf.

Sicherheitshinweise

- Vermeiden Sie direkten Kontakt des Geräts mit Wasser und anderen Flüssigkeiten.
- Verwenden Sie das Gerät nicht in einer Umgebung mit hoher Luftfeuchtigkeit.
- Bewahren Sie das Gerät außerhalb der Reichweite von Kindern auf. Sie können einige Gegenstände verschlucken.
- Verwenden Sie das Gerät nur gemäß der Bedienungsanleitung.
- Wenn das Gerät nicht mehr richtig funktioniert - bitte kontaktieren Sie uns.

Inhalt der Verpackung

- Maus
- 2.4-GHz-Empfänger
- USB-Kabel
- Benutzerhandbuch

Verwendungszweck und Aufbau

A Linke Maustaste
B Rechte Maustaste
C Rolle und mittlere Taste
D DPI-Änderungstaste
E Vorwärts-Taste
F Rückwärts-Taste
G Seitliche Rolle
H Taste für Gerätewechsel
I LED-Anzeige: weiße Anzeige 2.4 GHz / blaue Anzeige Bluetooth 1 / grüne Anzeige Bluetooth 2 / DPI-Anzeige / Anzeige für niedrigen Batteriestand
J EIN/AUS

Um die Maus anzuschließen

2.4 GHz

01. Nehmen Sie die untere Abdeckung der Maus ab, entfernen Sie den USB-Empfänger und schließen Sie ihn an einen beliebigen USB-Anschluss Ihres Computers an.
02. Der Computer erkennt und installiert die Maustreiber automatisch.
03. Schalten Sie mit der Taste H in die erste Position. Wenn die Maus angeschlossen ist, blinkt die Anzeige weiß.
04. Sobald die Konfiguration abgeschlossen ist, ist die Maus einsatzbereit.

Bluetooth®

01. Um die Maus über Bluetooth® zu koppeln, halten Sie die Taste H etwa 3 Sekunden lang gedrückt. Wenn die Maus-LED grün oder blau zu blinken beginnt, zeigt dies an, dass sich die Maus im Bluetooth®-Kopplungsmodus befindet.
02. Schalten Sie Bluetooth® auf Ihrem Computer ein und suchen Sie nach verfügbaren Bluetooth®-Geräten.
03. Wählen Sie die Maus aus der angezeigten Geräteliste aus (Name: BT Mouse) und koppeln Sie die Geräte, indem Sie den Anweisungen auf dem Bildschirm folgen.
04. Wenn die Maus-LED aufhört zu blinken, bedeutet dies, dass die Maus erfolgreich über Bluetooth® mit Ihrem Computer gekoppelt wurde und einsatzbereit ist.

DPI-Änderung

Verwenden Sie die Taste D, um die DPI-Auflösung zu ändern. Die gewählte Auflösung wird durch die Anzeige I angezeigt.

Wichtiger Hinweis! Wir empfehlen, die Maus über den USB-Anschluss Ihres Computers aufzuladen. Die Verwendung eines Schnellladegeräts kann die Maus dauerhaft beschädigen.

Problembehebung

Wenn die Maus nicht funktioniert, stellen Sie zunächst sicher, dass der Empfänger richtig an den Computer angeschlossen ist, oder versuchen Sie, ihn an einen anderen USB-Anschluss anzuschließen.
Wenn die Maus nicht funktioniert, wenn sie über Bluetooth® verbunden ist, stellen Sie sicher, dass sowohl die Maus als auch Bluetooth® auf Ihrem Computer eingeschaltet sind. Sie können auch versuchen, die Fehlerbehebung über Ihr Betriebssystem durchzuführen.
Wenn sich die Maus nur langsam bewegt, der Zeiger springt oder Mausbewegungen verzögert werden, versuchen Sie, eine andere Oberfläche zu benutzen. Die Maus funktioniert möglicherweise auf dunklen, schmutzigen, unebenen oder hellen Oberflächen nicht richtig. Die Verwendung eines Mauspads wird dann empfohlen. Das zweimalige Aufleuchten der Anzeige I kann auf einen niedrigen Batteriestand hinweisen.

Spezifikation

SMA227, SMA282	
Konnektivität	Drahtlos
Sensor	Optisch
Schnittstelle	USB 2.4 GHz / Bluetooth®
Auflösung	1000 / 1600 / 2400 / 3200 DPI
Batterie	Eingebaute wiederaufladbare Batterie
Abmessungen	111,72 mm x 76,25 mm x 47,9 mm (L x W x H)
Gewicht	107 g
Kompatibilität	Windows, MacOS, Linux

Garantie und technischer Support

Auf Ihr Produkt erhalten Sie eine 24-monatige Herstellergarantie. Weitere Informationen finden Sie auf der Website **www.silvermonkey.com/support**. Wenn Sie Unterstützung bei der Verwendung des Produkts wünschen - kontaktieren Sie uns bitte unter **kontakt@silvermonkey.com**. **Hersteller: Silver Monkey sp. z o.o.**, ul. Twarda 18, 00-105 Warschau, Polen.

Umweltschutz und Einhaltung von Vorschriften

Als Hersteller dieses Gerätes erklären wir, dass es den Anforderungen der einschlägigen Richtlinien der Europäischen Union entspricht. Wenn Sie eine Kopie der Konformitätserklärung benötigen - bitte kontaktieren Sie uns.

Entsorgen Sie dieses Gerät nicht mit anderem Abfall. Materialien, aus denen das Gerät besteht, können bei unsachgemäßer Entsorgung negative Auswirkungen auf die Umwelt und die menschliche Gesundheit haben. Geben Sie Altgeräte bei einer geeigneten Sammelstelle für Elektronikschrott ab.

Français

Avant d'utiliser le produit, veuillez lire attentivement ces instructions. Gardez-les pour vous y référer à l'avenir.

Consignes de sécurité

- Évitez le contact direct de l'appareil avec l'eau ou tout autres liquides.
- N'utilisez pas cet appareil dans un environnement à forte humidité.
- Gardez l'appareil hors de portée des enfants. Risque d'ingestion de certaines parties.
- N'utilisez l'appareil que conformément aux instructions d'utilisation.
- Si l'appareil cesse de fonctionner correctement, veuillez nous contacter.

Contenu de l'emballage

- Souris
- Récepteur 2.4 GHz
- Câble USB
- Manuel de l'utilisateur

Usage prévu et schéma

A Bouton gauche de la souris
B Bouton droit de la souris
C Molette et bouton central
D Bouton de réglage des DPI
E Bouton En avant
F Bouton En arrière
G Molette latérale
H Bouton de changement de périphérique
I Voyants lumineux: voyant blanc 2.4 GHz / voyant bleu Bluetooth 1 / voyant vert Bluetooth 2 / voyant DPI / voyant de batterie faible
J Marche/Arrêt

Pour connecter la souris

2.4 GHz

01. Ouvrez le couvercle situé sous la souris, puis retirez le récepteur USB afin de le brancher sur n'importe quel port USB de votre ordinateur.
02. L'ordinateur le reconnaîtra et installera automatiquement les pilotes de la souris.
03. Commutez le bouton de changement de périphérique H sur la première position. Lorsque la souris est connectée, le voyant clignote en blanc.
04. Après avoir été configurée, la souris est prête à l'usage.

Bluetooth®

01. Pour coupler la souris via Bluetooth®, maintenez le bouton H enfoncé pendant environ 3 secondes. Lorsque le voyant de la souris clignote en vert ou en bleu, cela indique que la souris est en mode de couplage Bluetooth®.
02. Dans les paramètres de votre ordinateur, choisissez la catégorie Bluetooth® et recherchez les périphériques Bluetooth® disponibles.
03. Sélectionnez la souris dans la liste des périphériques qui s'affichent (nom: BT Mouse), puis couplez le périphérique en suivant les instructions à l'écran.
04. Lorsque le voyant de la souris cesse de clignoter, cela veut dire que la souris a été couplée avec succès à votre ordinateur via Bluetooth® et qu'elle est prête à l'usage.

Réglage des DPI

À l'aide du bouton D, vous pouvez régler la résolution DPI (sensibilité). La résolution sélectionnée est indiquée par le voyant I.

Attention! Nous vous recommandons de recharger la souris via le port USB de l'ordinateur. L'utilisation d'un chargeur rapide risque d'endommager la souris de façon définitive.

Résolution des pannes

Si la souris ne fonctionne pas, vérifiez d'abord que le récepteur est bien branché à l'ordinateur ou essayez de le connecter à un autre port USB.
Si la souris ne fonctionne pas lorsqu'elle est connectée via Bluetooth®, vérifiez que la souris et la fonction Bluetooth® de votre ordinateur sont bien activées toutes les deux. Vous pouvez aussi essayer de résoudre le problème à l'aide de votre système d'exploitation.
Si la souris se déplace lentement, si le curseur est instable ou que ses mouvements sont retardés, utilisez une autre surface. La souris risque de ne pas fonctionner correctement sur des surfaces sombres, sales, inégales ou de couleur claire. Nous vous recommandons d'utiliser un tapis de souris.Le double signal lumineux du voyant I peut signifier que niveau de la batterie est faible.

Caractéristiques

SMA227, SMA282	
Connectivité	Sans fil
Capteur	Optique
Interface	USB 2.4 GHz / Bluetooth®
Résolution	1000 / 1600 / 2400 / 3200 DPI
Batterie	Batterie intégrée
Dimensions	111,72 mm x 76,25 mm x 47,9 mm (L x L x H)
Poids	107 g
Compatibilité	Windows, macOS, Linux

Garantie et assistance technique

Votre produit est couvert par une garantie du fabricant de 24 mois. Pour plus d'informations, veuillez consulter le site web **www.silvermonkey.com/support**. Si vous souhaitez obtenir de l'aide pour utiliser les produits, veuillez nous contacter à l'adresse suivante **kontakt@silvermonkey.com**. **Fabricant: Silver Monkey sp. z o.o.**, ul. Twarda 18, 00-105 Warszawa, Pologne.

Protection de l'environnement et conformité

En tant que fabricant de cet équipement, nous déclarons qu'il est conforme aux exigences des directives pertinentes de l'Union européenne. Si vous avez besoin d'une copie de la déclaration de conformité, veuillez nous contacter.

Ne pas jeter cet équipement avec d'autres déchets domestiques. Les matériaux à partir desquels l'équipement est fabriqué peuvent avoir un impact négatif sur l'environnement et la santé humaine si le produit est éliminé de manière incorrecte. Veuillez éliminer votre équipement usagé au point de collecte approprié pour les déchets électriques et électroniques.

Nederlands

Voordat u het product gaat gebruiken lees aandachtig de gebruikaanwijzing. Bewaar deze voor later.

Veiligheidsinformatie

- Vermijd direct contact van het apparaat met water en vloeistoffen.
- Gebruik het apparaat niet in de omgeving met hoge luchtvochtigheid.
- Het apparaat buiten kinderbereik houden. Om inslikken van sommige onderdelen te voorkomen.
- Gebruik het apparaat volgens de gebruiksaanwijzing.
- Indien het apparaat niet meer goed werkt- neem contact met ons op.

Inhoud verpakking

- Muis
- 2.4 GHz ontvanger
- USB-kabel
- Gebruikershandleiding

Bestemming en constructie

A Linkermuistoets
B Rechtermuistoets
C Rol- en middelste toets
D Wissel DPI-toets
E Vooruit toets
F Terug toets
G Zijwaarts scrollwiel
H Toets voor apparaatwissel
I LED-indicator: 2,4 GHz witte indicator / blauwe indicator Bluetooth 1 / Bluetooth 2 groene indicator / DPI-indicator / lage batterij-indicator
J AAN/UIT

Om de muis aan te sluiten

2.4 GHz

01. Verwijder de onderkant van de muis en verwijder de USB-ontvanger. Sluit de muis vervolgens aan op een USB-poort van uw computer.
02. De computer zal automatisch de muisdrivers herkennen en installeren.
03. Gebruik toets H om naar de eerste positie te schakelen. Wanneer de muis is aangesloten, knippert de indicator wit. Zodra de configuratie is voltooid, is de muis klaar voor gebruik.

Bluetooth®

01. Houd de toets H ongeveer 3 seconden ingedrukt om de muis via Bluetooth® te koppelen. Wanneer de LED van de muis groen of blauw begint te knipperen, geeft dit aan dat de muis zich in de Bluetooth® koppelmodus bevindt.
02. Schakel Bluetooth® in op uw computer en zoek naar beschikbare Bluetooth®-apparaten.
03. Selecteer de muis in de lijst met weergegeven apparaten (naam: BT Mouse) en koppel de apparaten vervolgens door de instructies op het scherm te volgen.
04. Wanneer de LED van de muis stopt met knipperen, geeft dit aan dat de muis met succes via Bluetooth® aan uw computer is gekoppeld en klaar is voor gebruik.

DPI-verandering

Gebruik de knop D om de DPI-resolutie te wijzigen. De geselecteerde resolutie wordt aangegeven door de indicator I.

Let op! We raden aan de muis op te laden via de USB-poort van uw computer. Het gebruik van een snellader kan de muis permanent beschadigen.

Problemen oplossen

Als de muis niet werkt, controleer dan eerst of de ontvanger goed is aangesloten op de computer of probeer de muis op een andere USB-poort aan te sluiten.
Als de muis niet werkt wanneer deze is verbonden via Bluetooth®, controleer dan of zowel de muis als Bluetooth® op uw computer zijn ingeschakeld. U kunt ook proberen problemen op te lossen via uw besturingssysteem.
Als de muis langzaam beweegt, de aanwijzer rondspringt of muisbewegingen vertraagd zijn, probeer dan een ander oppervlak te gebruiken. De muis werkt mogelijk niet goed op donkere, vuile, ongelijke of lichtgekleurde oppervlakken. Het gebruik van een muismat wordt aanbevolen.
Als de indicator I dubbel oplicht, is de batterij mogelijk bijna leeg.

Specificatie

SMA227, SMA282	
Connectiviteit	Draadloze
Sensor -	Optisch
Koppel	USB 2.4 GHz / Bluetooth®
Oplossing	1000 / 1600 / 2400 / 3200 DPI
Accu	Ingebouwde batterij
Dimensies	111,72 mm x 76,25 mm x 47,9 mm (L x B x H)
Gewicht	107 gr
Compatibiliteit	Windows, macOS, Linux

Garantie en technische hulp

Uw product heeft fabrieksgarantie van 24 maanden. Meer informaties vindt u op internetsite **www.silvermonkey.com/support**. Indien u hulp nodig hebt mbt gebruik van de producten- neem contact met ons op via **kontakt@silvermonkey.com**. **Fabrikant: Silver Monkey sp. z o.o.**, ul. Twarda 18, 00-105 Warschau, Polen.

Milieubescherming en conformiteit met voorschriften

Als fabrikant van dit apparaat verklaren we , dat het aan alle relevante EU- verordeningen voldoet. Hebt u een kopie van conformiteitsverklaring nodig- neem contact met ons op.

Gooi dit apparaat niet weg met andere afval. Indien het product op een onjuiste manier wordt geutiliseerd, kunnen de stoffen waaruit het apparaat is gemaakt slechte invloed op het millieu en gezondheid van de mensen hebben. Lever de gebruikte apparaten in bij een erkende verzamelplaats voor elektrische afval.

SILVER MONKEY

Business Wireless Mouse

Comfort Silent

IT Manuale D'uso
ES Manual de Instrucciones
CZ Uživatelská Příručka
SK Návod na Používanie
RO Instrucțiuni de Utilizare

SMA227

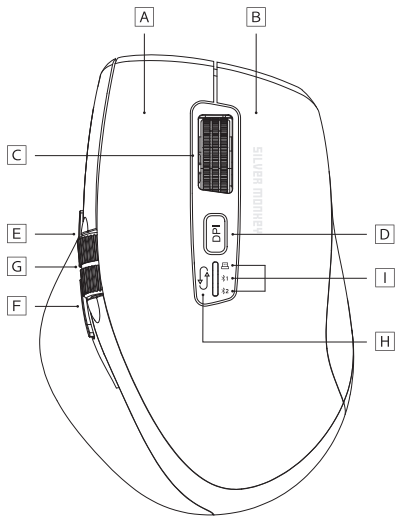

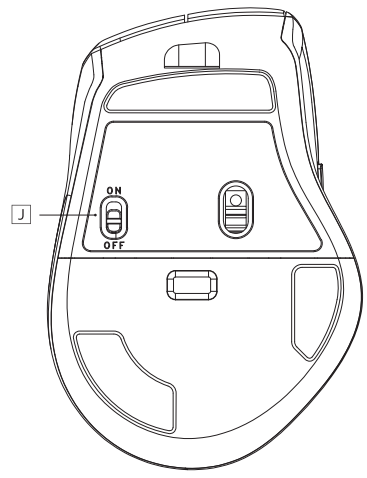

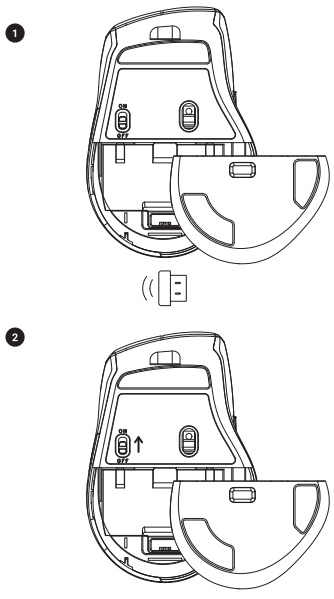

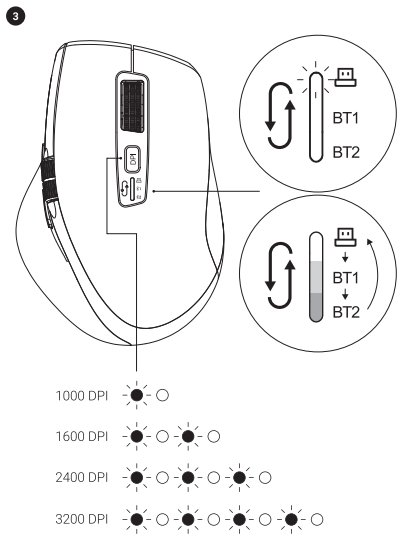

Italiano

Prima di utilizzare il prodotto si raccomanda di leggere attentamente il manuale d'uso e conservarlo per eventuali consultazioni future.

Informazioni sulla sicurezza

- Proteggere il dispositivo contro il contatto diretto con acqua ed altri liquidi.
- Non utilizzare il dispositivo in ambienti con l'umidità elevata.
- Tenere il dispositivo fuori dalla portata dei bambini. Alcuni elementi possono essere inghiottiti.
- Utilizzare il dispositivo esclusivamente in conformità al manuale d'uso.
- Se il dispositivo smette di funzionare correttamente – contattaci.

Contenuto dell'imballaggio

- Mouse
- Ricevitore da 2.4 GHz
- Cavo USB
- Manuale d'uso

Destinazione e struttura

A Tasto sinistro del mouse
B Tasto destro del mouse
C Rotella e pulsante centrale
D Pulsante di cambio DPI
E Pulsante avanti
F Pulsante indietro
G Rotella laterale
H Pulsante di cambio dispositivo
I Spia LED: spia bianca 2.4 GHz / spia blu Bluetooth 1 / spia verde Bluetooth 2 / spia DPI / spia di batteria scarica
J ON/OFF

Come utilizzare il prodotto

2.4GHz

01. Rimuovere il coperchio inferiore del mouse ed estrarre il ricevitore USB, quindi collegarlo ad una qualsiasi porta USB del computer.
02. Il computer riconoscerà e installerà automaticamente i driver del mouse.
03. Utilizzare il pulsante H per passare alla prima posizione. Quando il mouse è collegato, la spia inizierà a lampeggiare in bianco.
04. Terminata la configurazione, il mouse è pronto per essere utilizzato.

Bluetooth®

01. Per accoppiare il mouse via Bluetooth®, tenere premuto il pulsante H per circa 3 secondi. Quando la spia del mouse inizia a lampeggiare in verde o blu, vuol dire che il mouse è in modalità di accoppiamento Bluetooth®.
02. Attivare il Bluetooth® sul computer e cercare i dispositivi Bluetooth® disponibili.
03. Selezionare il mouse dall'elenco dei dispositivi visualizzati (nome: BT Mouse), quindi accoppiare i dispositivi seguendo le istruzioni indicate sullo schermo.
04. Quando la spia del mouse smette di lampeggiare, vuol dire che il mouse è stato accoppiato con successo al computer tramite Bluetooth® ed è pronto per essere utilizzato.

Cambio DPI

Utilizzare il pulsante D per modificare la risoluzione DPI. La risoluzione selezionata verrà indicata dalla spia I.

Nota bene! Si consiglia di caricare il mouse tramite una porta USB del computer. L'uso di un caricatore rapido può danneggiare il mouse in modo permanente.

Risoluzione dei problemi

Se il mouse non funziona, verificare innanzitutto se il ricevitore sia collegato correttamente al computer oppure provare a collegarlo ad un'altra porta USB.
Se il mouse non funziona dopo essere stato collegato via Bluetooth®, accertarsi che sia il mouse che il Bluetooth® del computer siano accesi. Si può anche provare a risolvere il problema attraverso il sistema operativo.
Se il mouse si muove lentamente, il puntatore salta oppure i movimenti del mouse sono ritardati, provare a utilizzare una superficie diversa. Il mouse potrebbe non funzionare correttamente su superfici scure, sporche, irregolari oppure di colore chiaro. Si consiglia di utilizzare un tappetino per il mouse.
La doppia illuminazione della spia I può indicare un livello basso della batteria.

Specifiche tecniche

SMA227, SMA282	
Connettività	Senza fili
Sensore	Ottico
Interfaccia	USB 2.4 GHz / Bluetooth®
Risoluzione	1000 / 1600 / 2400 / 3200 DPI
Batteria	Batteria incorporata
Dimensioni	111,72 mm x 76,25 mm x 47,9 mm (L x L x A)
Peso	107 g
Compatibilità	Windows, macOS, Linux

Garanzia e supporto tecnico

Il tuo prodotto è coperto dalla garanzia del produttore con la validità di 24 mesi. Informazioni più dettagliate sono disponibili sul sito internet **www.silvermonkey.com/support**. Se hai bisogno del supporto concernente l'utilizzo dei prodotti – contattaci all'indirizzo **kontakt@silvermonkey.com**. **Costruttore: Silver Monkey sp. z o.o.**, ul. Twarda 18, 00-105 Varcasia, Polonia.

Protezione dell'ambiente naturale e conformità con le disposizioni di legge

In qualità del costruttore del dispositivo dichiariamo che lo stesso rispetta i requisiti delle direttive dell'Unione europea applicabili. Se hai bisogno di una copia della dichiarazione di conformità – contattaci.

Il dispositivo non può essere buttato via assieme agli altri rifiuti. Materiali, di cui è prodotto il dispositivo, possono essere nocivi per l'ambiente naturale e per la salute umana se non smaltiti correttamente. Il dispositivo non più adatto all'utilizzo va consegnato ad un centro specializzato di raccolta dei rifiuti di apparecchiature elettroniche.

Español

Antes de utilizar el producto lee con atención el manual de instrucciones. Consérvalo para futuras referencias.

Información sobre seguridad

- Evita el contacto directo del dispositivo con el agua y otros líquidos.
- No utilices el dispositivo en un entorno con gran humedad.
- Mantén el dispositivo fuera del alcance de los niños. Estos pueden tragarse algunos elementos.
- Utiliza el dispositivo únicamente de conformidad con el manual de instrucciones.
- Si el dispositivo deja de funcionar correctamente, contacta con nosotros.

Contenido de la caja

- Ratón
- Receptor de 2.4 GHz
- Cable USB
- Manual del usuario

Intended use and construction

A Botón izquierdo del ratón
B Botón derecho del ratón
C Rueda y botón central
D Botón de cambio de DPI
E Botón adelante
F Botón atrás
G Rueda lateral
H Botón de cambio de dispositivos
I Indicador LED: indicador blanco 2.4 GHz / indicador azul Bluetooth 1 / indicador verde Bluetooth 2 / indicador DPI / indicador de estado bajo de la batería
J ON/OFF

Para conectar el ratón

2.4 GHz

01. Retira la tapa inferior del ratón y saca el receptor USB, a continuación conéctalo a cualquier puerto USB del ordenador.
02. El ordenador reconoce e instala automáticamente los controladores del ratón.
03. Con el botón H cambia a la primera posición. Cuando el ratón esté conectado el indicador comenzará a parpadear en color blanco.
04. Tras finalizar la configuración el ratón está listo para ser utilizado.

Bluetooth®

01. Para emparejar el ratón mediante Bluetooth® mantén presionado el botón H durante unos 3 segundos. Cuando el diodo del ratón comienza a parpadear en color verde o azul el ratón está en el modo de emparejamiento Bluetooth®.
02. Activa Bluetooth® en tu ordenador y busca dispositivos Bluetooth® disponibles.
03. Selecciona el ratón de la lista de dispositivos mostrados (nombre: BT Mouse) y a continuación empareja los dispositivos siguiendo las instrucciones mostradas en la pantalla.
04. Cuando el diodo del ratón deja de parpadear el ratón ha sido emparejado con éxito con tu ordenador a través de Bluetooth® y está listo para ser utilizado.

Cambio de DPI

Con el botón D puedes cambiar la resolución DPI. La resolución seleccionada será mostrada mediante el indicador I.

¡Atención! Recomendamos cargar el ratón a través de un puerto USB del ordenador. El uso de un cargador con función de carga rápida puede dañar el ratón de forma permanente.

Resolución de problemas

Si el ratón no funciona, comprueba en primer lugar que el receptor está correctamente conectado al ordenador, o intenta conectarlo a otro puerto USB.
Si el ratón no funciona tras conectarlo a través de Bluetooth® comprueba que tanto el ratón como el Bluetooth® en el ordenador están conectados. También puedes intentar solucionar el problema a través del sistema operativo.
Si el ratón se desplaza lentamente, el cursor da saltos o los movimientos del ratón están retardados, prueba a utilizar otra superficie. El ratón puede funcionar incorrectamente en superficies oscuras, sucias, irregulares o claras. Se recomienda utilizar una almohadilla para ratón.
La iluminación dos veces del indicador I puede significar una bajo nivel de la batería.

Especificaciones

SMA227, SMA282	
Conectividad	Inalámbrico
Sensor	Óptico
Interfaz	USB 2.4 GHz / Bluetooth®
Résolution	1000 / 1600 / 2400 / 3200 DPI
Batería	Batería integrada
Dimensiones	111,72 mm x 76,25 mm x 47,9 mm (L x A x A)
Peso	107 g
Compatibilidad	Windows, macOS, Linux

Garantía y asistencia técnica

Tu producto tiene una garantía de 24 meses del fabricante. Encontrarás más información en la página web **www.silvermonkey.com/support**. Si quieres obtener asistencia sobre el uso de los productos, contacta con nosotros en la dirección **kontakt@silvermonkey.com**. **Fabricante: Silver Monkey sp. z o.o.**, ul. Twarda 18, 00-105 Varsovia, Polonia.

Protección del medio ambiente y conformidad con los reglamentos

Como fabricantes de este aparato declaramos que cumple los requisitos de las correspondientes directivas de la Unión Europea. Si necesitas una copia de la declaración de conformidad, contacta con nosotros.

No tires este aparato junto con otros residuos. Los materiales con los que está fabricado el aparato pueden tener una influencia negativa sobre el medio ambiente y la salud humana si el producto no es correctamente recuperado. Entrega el aparato usado en el correspondiente punto de recogida de residuos electrónicos.

Český

Před použitím výrobku si pozorně přečtěte návod k obsluze. Uschovejte si jej pro budoucí použití.

Bezpečnostní pokyny

- Zabraňte přímému kontaktu zařízení s vodou a jinými kapalinami.
- Zařízení nepoužívejte v prostředí s vysokou vlhkostí.
- Zařízení udržujte mimo dosah dětí. Některé prvky by mohly spolknout.
- Zařízení používejte pouze v souladu s návodem k obsluze.
- Pokud zařízení přestane správně fungovat – kontaktujte nás.

Obsah balení

- Myš
- Přijímač 2,4 GHz
- USB kabel
- Uživatelská příručka

Určení a konstrukce

A Levé tlačítko myši
B Pravé tlačítko myši
C Rolovací kolečko a prostřední tlačítko
D Tlačítko pro změnu DPI
E Tlačítko dopředu
F Tlačítko dozadu
G Boční rolovací kolečko
H Tlačítko pro změnu zařízení
I LED podsvícení: kontrolka bílá 2,4 GHz / kontrolka modrá Bluetooth 1 / kontrolka zelená Bluetooth 2 / kontrolka DPI / kontrolka nízké úrovně nabití baterie
J ON/OFF

Jak používat produkt

2.4 GHz

01. Odstraňte spodní kryt myši a vyjměte USB přijímač, pak jej připojte k libovolnému USB portu počítače.
02. Počítač automaticky rozpozná a nainstaluje ovladače myši.
03. Pomocí tlačítka H přepněte do první polohy. Jakmile je myš připojena, kontrolka bude blikat bíle.
04. Po dokončení nastavení je myš připravena k použití.

Bluetooth®

01. Pro spárování myši přes Bluetooth® přidržte tlačítko H po dobu asi 3 sekund. Když kontrolka myši začne blikat zeleně nebo modře, myš je v režimu párování Bluetooth®.
02. Zapněte Bluetooth® v počítači a vyhledejte dostupná zařízení Bluetooth®.
03. Vyberte myš ze seznamu zobrazených zařízení (název: BT Mouse) a pak zařízení spárujte podle pokynů na obrazovce.
04. Když kontrolka myši přestane blikat, myš byla úspěšně spárována s počítačem přes Bluetooth® a je připravena k použití.

Změna DPI

Pomocí tlačítka D změníte rozlišení DPI. Vybrané rozlišení bude indikovat kontrolka I.

Pozor! Doporučujeme nabíjet myš přes USB port počítače. Použití rychlé nabíječky může myš trvale poškodit.

Řešení problémů:

Pokud myš nefunguje, nejprve se ujistěte, že je přijímač správně zapojen v počítači, nebo jej zkuste připojit k jinému USB portu.
Pokud myš nefunguje při připojení přes Bluetooth®, ujistěte se, že jsou myš i Bluetooth® v počítači zapnuté. Problém můžete také zkusit vyřešit prostřednictvím operačního systému.
Pokud se myš pohybuje pomalu, kontrolka přeskakuje nebo jsou pohyby myši zpožděné, zkuste použít jiný povrch. Myš nemusí správně fungovat na tmavém, špinavém, nerovném nebo světlém povrchu.
Pokud se kontrolka I rozsvítí dvakrát, může to znamenat nízkou úroveň nabití baterie.

Specifikace

SMA227, SMA282	
Připojení	Bezdrátové připojení
Senzor	Optický
Rozhraní	USB 2.4 GHz / Bluetooth®
Rozlišení	1000 / 1600 / 2400 / 3200 DPI
Baterie	Vestavěná dobíjecí baterie
Rozměry	11.72 mm x 73.25 mm x 47.9 mm (D x Š xV)
Hmotnost	107 g
Kompatibilita	Windows, macOS, Linux

Záruka a technická podpora

Na výrobek se vztahuje 24 měsíční záruka výrobce. Více informací najdete na webových stránkách **www.silvermonkey.com/support**. Pokud chcete získat podporu pro používání výrobku – kontaktujte nás na adrese **kontakt@silvermonkey.com**. **Výrobce: Silver Monkey sp. z o.o.**, ul. Twarda 18, 00-105 Warszawa, Polsko.

Ochrana životního prostředí a soulad s předpisy

Jako výrobce tohoto zařízení prohlašujeme, že splňuje požadavky příslušných směrnic Evropské unie. Pokud potřebujete kopii prohlášení o shodě – kontaktujte nás.

Toto zařízení nelikvidujte s jiným odpadem. Materiály použité v zařízení mohou mít negativní dopad na životní prostředí a lidské zdraví, pokud výrobek nebude správně zlikvidován. Použité zařízení odevzdejte na sběrné místo pro elektrický a elektronický odpad.

Slovenský

Predtým, ako začnete používať produkt, pozorne si prečítajte návod na používanie a uschovajte si ho pre použitie v budúcnosti.

Bezpečnostné upozornenia

- Zabráňte priamemu kontaktu zariadenia s vodou a inými tekutinami.
- Nepoužívajte zariadenie v prostredí s vysokou vlhkosťou.
- Uchovávajte zariadenie mimo dosahu detí, nakoľko by mohli prehltnúť niektoré komponenty zariadenia.
- Používajte zariadenie výhradne v súlade s pokynmi na používanie.
- Ak zariadenie prestane správne fungovať, kontaktujte nás.

Účel a konštrukcia

- Myš
- 2.4 GHz prijímač
- USB kábel
- Používateľská príručka

Účel a konštrukcia

A Ľavé tlačidlo myši
B Pravé tlačidlo myši
C Rolovacie koliesko a stredné tlačidlo
D Tlačidlo na zmenu DPI
E Tlačidlo dopredu
F Tlačidlo dozadu
G Bočné rolovacie koliesko
H Tlačidlo na zmenu zariadení
I LED indikátor: biely indikátor 2.4 GHz / modrý indikátor Bluetooth 1 / zelený indikátor Bluetooth 2/ indikátor DPI / indikátor nízkeho stavu batérie
J ON/OFF

Pripojenie myši:

2.4 GHz

01. Odstráňte spodný kryt myši a vyberte prijímač USB, následne ho pripojte k ľubovoľnému USB portu v počítači.
02. Počítač automaticky rozozná a nainštaluje ovládače myši.
03. Pomocou tlačidla H sa prepnite do prvej polohy. Keď bude myš pripojená, indikátor začne blikať nabielo.
04. Po dokončení konfigurácie je myš pripravená na používanie.

Bluetooth®

01. Ak chcete spárovať myš cez Bluetooth®, podržte tlačidlo H stlačené približne 3 sekundy. Keď kontrolka myši začne blikať nazeleno alebo namodro, znamená to, že myš je v režime párovania Bluetooth®.
02. Zapnite Bluetooth® na svojom počítači a vyhľadajte dostupné zariadenia Bluetooth®.
03. Vyberte myš zo zoznamu zobrazených zariadení (názov: BT Mouse) a následne spárujte zariadenie podľa pokynov na obrazovke.
04. Keď dióda myši prestane blikať, znamená to, že myš sa úspešne spárovala s Vaším počítačom cez Bluetooth® a je pripravená na používanie.

Zmena DPI

Tlačidlom D zmeníte DPI rozlíšenie. Vybrané rozlíšenie bude oznámené indikátorom I.

Upozornenie! Odporúčame nabíjať myš cez USB port v počítači. Použitie nabíjačky s funkciou rýchleho nabíjania môže nenávratne poškodiť myš.

Riešenie problémov

Ak myš nefunguje, najprv sa uistite, že je prijímač správne pripojený k počítaču, alebo ho skúste pripojiť k inému USB portu.
Ak myš nefunguje po pripojení cez Bluetooth®, uistite sa, že myš aj Bluetooth® sú na vašom počítači zapnuté. Môžete sa tiež pokúsiť vyriešiť problém prostredníctvom operačného systému.
Ak sa myš pohybuje pomaly, indikátor preskakuje alebo sú pohyby myši oneskorené, skúste použiť iný povrch. Myš nemusí správne fungovať na tmavých, špinavých, nerovných alebo svetlých povrchoch.
Odporúča sa používať podložku pod myš.
Dvojité podsvietenie indikátora I môže znamenať nízky stav batérie.

Špecifikácia

SMA227, SMA282	
Komunikácia	Bezdrôtový
Senzor	Optické
Rozhranie	USB 2.4 GHz / Bluetooth®
Rozhodnutie	1000 / 1600 / 2400 / 3200 DPI
Batéria	Vstavaná batéria
Rozměry	11.72 mm x 73.25 mm x 47.9 mm (D x Š x V)
Váhy	107 g
Kompatibilita	Windows, macOS, Linux

Záruka a technická podpora

Výrobca poskytuje 24-mesačnú záruku na Váš produkt. Viac informácií nájdete na webovej stránke **www.silvermonkey.com/support**. Ak potrebujete pomoc týkajúcu sa používania produktov – kontaktujte nás na adrese **kontakt@silvermonkey.com**. **Výrobca: Silver Monkey sp. z o.o.**, ul. Twarda 18, 00-105 Varšava, Poľsko.

Ochrana životného prostredia a súlad s predpismi

Ako výrobca tohto zariadenia vyhlasujeme, že toto zariadenie spĺňa požiadavky príslušných smerníc Európskej únie. Ak potrebujete kópiu vyhlásenia o zhode - kontaktujte nás.

Nelikvidujte toto zariadenie spolu s iným odpadom. Materiály použité v zariadení môžu mať negatívny vplyv na životné prostredie a ľudské zdravie, ak výrobok nie je správne zlikvidovaný. Použité zariadenie zlikvidujte na príslušnom zbernom mieste pre elektronický odpad.

Romanian

Citește cu atenție instrucțiunile de utilizare, înainte de folosirea produsului. Păstrează-le pentru viitor.

Informații despre siguranță

- Evită contactul direct al dispozitivului cu apa și alte lichide.
- Nu folosi dispozitivul într-un mediu cu umiditate mare.
- Nu lăsa dispozitivul la îndemâna copiilor. Ei pot înghiți anumite elemente.
- Folosește dispozitivul numai conform instrucțiunilor de utilizare.
- Dacă dispozitivul nu va mai funcționa corect - contactează-ne.

Conținutul ambalajului

- Mouse
- Receptor 2.4 GHz
- Instrucțiuni de utilizare
- Cablu USB

Destinație și construcție

A Butonul stâng al mouse-ului
B Butonul drept al mouse-ului
C Scroll și buton central
D Buton modificare DPI
E Buton înainte
F Buton înapoi
G Scroll lateral
H Buton modificare dispozitive
I Indicator LED: indicator alb 2.4 GHz / indicator albastru Bluetooth 1 / indicator verde Bluetooth 2 / indicator DPI / indicator baterie redusă
J ON/OFF

Cum să folosim produsul

2.4 GHz

01. Îndepărtează capacul de jos al mouse-ului și scoate receptorul USB, apoi conectează-l la orice port USB din computer.
02. Computerul va recunoaște și va instala automat driverele mouse-ului.
03. Cu butonul H comută la prima poziție. Când mouse-ul va fi conectat, indicatorul alb va începe să clipească.
04. După finalizarea configurării, mouse-ul va fi gata de utilizare.

Bluetooth®

01. Pentru a asocia mouse-ul prin Bluetooth®, menține apăsat butonul H timp de aprox. 3 secunde. Când dioda mouse-ului va începe să clipească în verde sau albastru, înseamnă că mouse-ul este în modul de asociere Bluetooth®.
02. Activează Bluetooth® pe computerul tău și caută dispozitivele Bluetooth® disponibile.
03. Selectează mouse-ul din lista dispozitivelor afișate (denumire: BT Mouse), apoi asociază dispozitivele prin executarea instrucțiunilor afișate pe ecran.
04. Când dioda mouse-ului va înceta să clipească, înseamnă că mouse-ul a fost asociat cu succes cu computerul tău prin Bluetooth® și este gata de utilizare.

Modificare DPI

Cu butonul D modifici rezoluția DPI. Rezoluția selectată va fi comunicată prin indicatorul I.

Atenție! Recomandăn încărcarea mouse-ului prin portul USB din computer. Utilizarea unui încărcător cu funcție de încărcare rapidă poate deteriora permanent mouse-ul.

Soluționarea problemelor

Dacă mouse-ul nu funcționează, mai întâi asigură-te că receptorul este conectat corect la computer sau încearcă să îl conectezi la alt port USB.
Dacă mouse-ul nu funcționează după conectarea prin Bluetooth®, asigură-te că atât mouse-ul, cât și Bluetooth®-ul din computer sunt pornite. Poți încerca de asemenea să soluționezi problema prin intermediul sistemului de operare.
Dacă mouse-ul funcționează încet, indicatorul sare sau mișcările mouse-ului sunt întârziate, încearcă să folosești altă suprafață. Mouse-ul poate să funcționeze incorect pe suprafețe de culoare închisă, murdare, neuniforme sau de culoare deschisă. Se recomandă utilizarea unui mousepad. Dubla iluminare a indicatorului I poate însemna un nivel redus al bateriei.

Specificație

SMA227, SMA282	
Conectivitate	Fără fir
Senzor	Optice
Interfață	USB 2.4 GHz / Bluetooth®
Rezoluție	1000 / 1600 / 2400 / 3200 DPI
Baterie	Baterie încorporată
Dimensiuni	111,72 mm x 76,25 mm x 47,9 mm (L x l x Î)
Greutate	107 g
Compatibilitate	Windows, macOS, Linux

Garanție și asistență tehnică

Produsul tău este acoperit de o garanție a producătorului de 24 de luni. Mai multe informații vei găsi pe pagina web **www.silvermonkey.com/support**. Dacă vrei să obții sprijin cu privire la utilizarea produselor - contactează-ne la adresa **kontakt@silvermonkey.com**. **Producător: Silver Monkey sp. z o.o.**, ul. Twarda 18, 00-105 Varșovia, Polonia.

Protecția mediului și conformitatea cu prevederile legale

În calitate de producător al acestui echipament declarăm că acesta îndeplinește cerințele directivelor corespunzătoare ale Uniunii Europene. Dacă ai nevoie de o copie a declarației de conformitate – contactează-ne.

Nu arunca acest echipament împreună cu alte deșeuri. Materialele din care este fabricat echipamentul pot avea un impact negativ asupra mediului și sănătății oamenilor, dacă produsul va fi distrus necorespunzător. Echipamentul uzat trebuie predat la punctul corespunzător de colectare a deșeurilor electronice.