# Jewel

White | Black

EN User Manual
PL Instrukcja Obsługi
DE Bedienungsanleitung
FR Manuel D'utilisation
NL Gebruiksaanwijzing

SMXG037 SMXG038 | Manual version 20240927

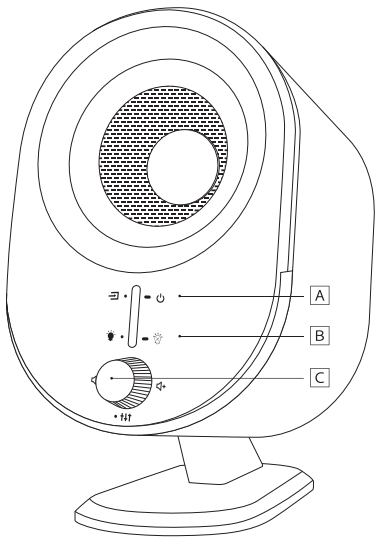


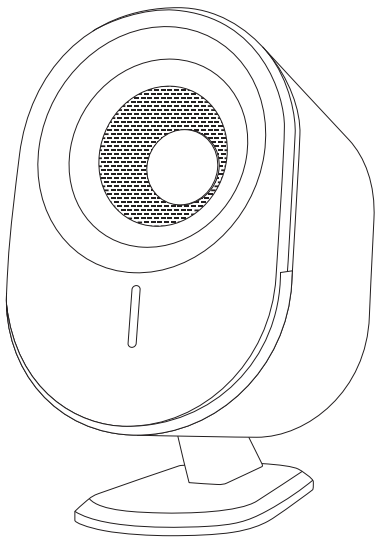

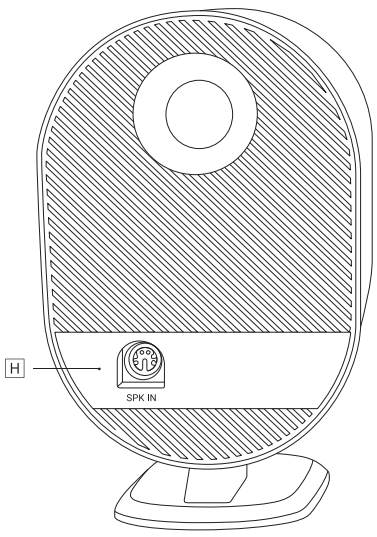


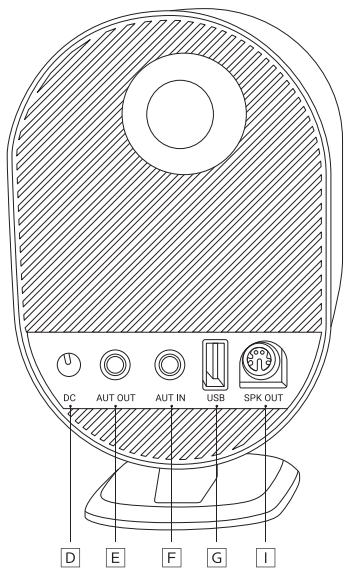


English

Carefully read these instructions before using the product. Keep it for future reference.

## Safety information

- Avoid direct contact with water and other liquids.
- Do not use the device in a humid environment.
- Keep the device out of the reach of children. They may swallow some parts.
- Use the device only in accordance with the operating instructions.
- If the device stops working properly - contact us.

## Package contents

- Speakers
- 3.5 mm cable
- Audio cable
- Power supply
- User manual

## Intended use and construction

A Power and source selection button.
B Button for turning off or changing the backlight.
C Button for volume adjustment, Bluetooth® pairing, and mode selection (games, music, and movies).

D Power
E AUX output
F AUX input
G USB input
H Left speaker input
I Left speaker output

## How to use the product

Using an audio cable, connect one end of the cable to connector H and the other end to connector I. To turn off the speakers, hold down button A.

**AUX**

01. Connect one end of a 3.5 mm Jack cable to connector F and the other end to your device.
02. Press button A to select the source – the AUX selection will be indicated by the backlight turning green.

**Bluetooth®**

01. Press button A to enter Bluetooth® mode. The selection will be indicated by the backlight turning blue.
02. To enter pairing mode, hold down button C. The backlight will blink in pairing mode.
03. Turn on Bluetooth® on your computer and search for available Bluetooth® devices.
04. Select the speakers from the list of displayed devices (name: SMX Jewel), then pair the devices by following the on-screen instructions.
05. When the backlight stops blinking, it means the speakers have been successfully paired with your computer via Bluetooth® and are ready for use.
06. To reset the Bluetooth® device and re-enter pairing mode, hold down button C.

## Specification

| SMXG037 SMXG038 | |
|---|---|
| Connectivity | Wired, wireless |
| Interface | USB, Jack 3.5 mm, Bluetooth |
| Frequency | 60 Hz – 20 000 Hz |
| Impedance | 4 Ohm |
| Sound pressure level | 80 dB |
| Power | 20W (10W x 2) |

## Warranty and technical support

Your product is covered by a 24-month manufacturer's warranty. For more information go to **www.silvermonkey.com/support**.

If you have questions about using the product – contact us at **kontakt@silvermonkey.com**.

**Manufacturer:**
**Silver Monkey sp. z o.o.**, ul. Twarda 18, 00-105 Warszawa, Poland.

## Disposal and the EU compliance statement

We, as the manufacturer of this equipment, declare that it meets the rules of the appropriate EU directives. If you need a copy of the EU Declaration of Conformity – contact us.

Do not throw this equipment out with other household waste. This equipment is made from materials that may be harmful to the environment and human health, if the product is disposed of in the wrong way. When you need to throw away an old product, take it to a designated collection point.

Bluetooth® is a registered trademark owned by the Bluetooth SIG, Inc. (Special Interest Group), which oversees the development of Bluetooth standards and licenses the technology to manufacturers.

Polski

Zanim użyjesz produktu, dokładnie przeczytaj instrukcję obsługi. Zachowaj ją na przyszłość.

## Informacje o bezpieczeństwie

- Unikaj bezpośredniego kontaktu urządzenia z wodą i innymi płynami.
- Nie używaj urządzenia w środowisku o dużej wilgotności.
- Chroń urządzenie przed zasięgiem dzieci. Mogą one połknąć niektóre elementy.
- Używaj urządzenia tylko zgodnie z instrukcją obsługi.
- Jeśli urządzenie przestanie działać prawidłowo – skontaktuj się z nami.

## Zawartość opakowania

- Głośniki
- Przewód 3.5 mm
- Przewód audio
- Zasilacz
- Instrukcja obsługi

## Przeznaczenie i budowa

A Przycisk włączania i zmiany źródła
B Przycisk do wyłączenia lub zmiany podświetlenia
C Przycisk do regulacji głośności, parowania Bluetooth® i wyboru trybu (gry, muzyka i filmy)

D Zasilanie
E Wyjście AUX
F Wejście AUX
G Wejście USB
H Wejście lewego głośnika
I Wyjście lewego głośnika

## Jak używać produktu

Za pomocą przewodu audio, podłącz jeden koniec kabla do złącza H, a drugi do złącza I. Aby wyłączyć głośniki, przytrzymaj przycisk A.

**AUX**

01. Podłącz jeden koniec kabla Jack 3.5 mm do złącza F, a drugi koniec podłącz do swojego urządzenia.
02. Naciśnij przycisk A, aby wybrać źródło – wybór AUX zostanie zakomunikowany podświetleniem paska na kolor zielony.

**Bluetooth®**

01. Wciśnij przycisk A, aby przejść w tryb Bluetooth®. Wybór zostanie zakomunikowany podświetleniem paska na kolor niebieski.
02. Aby wejść w tryb parowania, przytrzymaj przycisk C. Pasek w trybie parowania będzie migać.
03. Włącz Bluetooth® na swoim komputerze i wyszukaj dostępne urządzenia Bluetooth®.
04. Wybierz głośniki z listy wyświetlanych urządzeń (nazwa: SMX Jewel), a następnie sparuj urządzenia poprzez wykonanie wyświetlanych na ekranie instrukcji.
05. Gdy pasek przestanie migać, oznacza to, że głośniki zostały pomyślnie sparowane z twoim komputerem poprzez Bluetooth® i są gotowe do użycia.
06. Aby zresetować urządzenie Bluetooth® i ponownie przejść w tryb parowania, przytrzymaj przycisk C.

## Specyfikacja

| SMXG037 SMXG038 | |
|---|---|
| Łączność | Przewodowa, bezprzewodowa |
| Interfejs | USB, Jack 3.5 mm, Bluetooth |
| Pasmo przenoszenia | 60 Hz – 20 000 Hz |
| Impedancja | 4 Ohm |
| Poziom ciśnienia akustycznego | 80 dB |
| Moc | 20W (10W x 2) |

## Gwarancja i wsparcie techniczne

Twój produkt jest objęty 24-miesięczną gwarancją producenta. Więcej informacji znajdziesz na stronie internetowej **www.silvermonkey.com/support**.

Jeśli chcesz uzyskać wsparcie dotyczące używania produktu – skontaktuj się z nami pod adresem **kontakt@silvermonkey.com**.

**Producent:**
**Silver Monkey sp. z o.o.**, ul. Twarda 18, 00-105 Warszawa, Polska.

## Ochrona środowiska i zgodność z przepisami

Jako producent tego sprzętu oświadczamy, że spełnia on wymagania odpowiednich dyrektyw Unii Europejskiej. Jeśli potrzebujesz kopii deklaracji zgodności – skontaktuj się z nami.

Nie wyrzucaj tego sprzętu razem z innymi odpadami. Materiały, z których zrobiony jest sprzęt, mogą mieć zły wpływ na środowisko i zdrowie ludzi, jeśli produkt będzie niewłaściwie zutylizowany. Zużyty sprzęt przekaż do odpowiedniego punktu zbiórki odpadów elektronicznych.

Bluetooth® jest zastrzeżonym znakiem towarowym należącym do Bluetooth SIG, Inc. (Special Interest Group), która nadzoruje rozwój standardów Bluetooth i licencjonuje technologię producentom.

Deutsch

Bitte lesen Sie die Bedienungsanleitung sorgfältig durch, bevor Sie das Produkt benutzen. Bewahren Sie diese für die Zukunft auf.

## Sicherheitshinweise

- Vermeiden Sie direkten Kontakt des Geräts mit Wasser und anderen Flüssigkeiten.
- Verwenden Sie das Gerät nicht in einer Umgebung mit hoher Luftfeuchtigkeit.
- Bewahren Sie das Gerät außerhalb der Reichweite von Kindern auf. Sie können einige Gegenstände verschlucken.
- Verwenden Sie das Gerät nur gemäß der Bedienungsanleitung.
- Wenn das Gerät nicht mehr richtig funktioniert - bitte kontaktieren Sie uns.

## Inhalt der Verpackung

- Lautsprecher
- 3.5-mm-Kabel
- Audiokabel
- Stromversorgung
- Bedienungsanleitung

## Verwendungszweck und Aufbau

A Einschalt- und Quellenwahltaste
B Taste zum Ausschalten oder Ändern der Hintergrundbeleuchtung
C Taste zur Lautstärkeregelung, Bluetooth®-Kopplung und Mo duswahl (Spiele, Musik und Filme)

D Stromversorgung
E AUX-Ausgang
F AUX-Eingang
G USB-Eingang
H Eingang für den linken Lautsprecher
I Ausgang für den linken Lautsprecher

## Wie ist das Produkt anzuwenden

Verbinde ein Ende des Audiokabels mit Anschluss H und das andere Ende mit Anschluss I. Um die Lautsprecher auszuschalten, halte Taste A gedrückt.

**AUX**

01. Verbinden Sie ein Ende des 3,5-mm-Klinkenkabels mit dem F-Stecker und das andere Ende mit Ihrem Gerät.
02. Drücken Sie A, um die Quelle auszuwählen – die AUX-Auswahl wird durch die grün leuchtende Leiste mitgeteilt.

**Bluetooth®**

01. Drücke die Taste A, um in den Bluetooth®-Modus zu wechseln. Die Auswahl wird durch blaues Leuchten angezeigt.
02. Um in den Kopplungsmodus zu gelangen, halte Taste C gedrückt. Die Leiste blinkt im Kopplungsmodus.
03. Aktiviere Bluetooth® auf deinem Computer und suche nach verfügbaren Bluetooth®-Geräten.
04. Wähle die Lautsprecher aus der angezeigten Liste (Name: SMX Jewel) und koppel die Geräte durch Befolgen der Anweisungen auf dem Bildschirm.
05. Wenn das Blinken aufhört, bedeutet dies, dass die Lautsprecher erfolgreich mit deinem Computer über Bluetooth® gekoppelt wurden und einsatzbereit sind.
06. Um das Bluetooth®-Gerät zurückzusetzen und erneut in den Kopplungsmodus zu wechseln, halte Taste C gedrückt.

## Spezifikation

| SMXG037 SMXG038 | |
|---|---|
| Konnektivität | Kabelgebunden, drahtlos |
| Schnittstelle | USB, Jack 3.5 mm, Bluetooth |
| Frequenz | 60 Hz – 20 000 Hz |
| Impedanz | 4 Ohm |
| Schalldruckpegel | 80 dB |
| Macht | 20W (10W x 2) |

## Garantie und technischer Support

Auf Ihr Produkt erhalten Sie eine 24-monatige Herstellergarantie. Weitere Informationen finden Sie auf der Website **www.silvermonkey.com/support**.

Wenn Sie Unterstützung bei der Verwendung des Produkts wünschen - kontaktieren Sie uns bitte unter **kontakt@silvermonkey.com**.

**Hersteller:**
**Silver Monkey sp. z o.o.**, ul. Twarda 18, 00-105 Warschau, Polen.

## Umweltschutz und Einhaltung von Vorschriften

Als Hersteller dieses Gerätes erklären wir, dass es den Anforderungen der einschlägigen Richtlinien der Europäischen Union entspricht. Wenn Sie eine Kopie der Konformitätserklärung benötigen - bitte kontaktieren Sie uns.

Entsorgen Sie dieses Gerät nicht mit anderem Abfall. Materialien, aus denen das Gerät besteht, können bei unsachgemäßer Entsorgung negative Auswirkungen auf die Umwelt und die menschliche Gesundheit haben. Geben Sie Altgeräte bei einer geeigneten Sammelstelle für Elektronikschrott ab.

Bluetooth® jest zastrzeżonym znakiem towarowym należącym do Bluetooth SIG, Inc. (Special Interest Group), która nadzoruje rozwój standardów Bluetooth i licencjonuje technologię producentom.

Français

Avant d'utiliser le produit, veuillez lire attentivement ces instructions. Gardez-les pour vous y référer à l'avenir.

## Consignes de sécurité

- Évitez le contact direct de l'appareil avec l'eau ou tout autres liquides.
- N'utilisez pas cet appareil dans un environnement à forte humidité.
- Gardez l'appareil hors de portée des enfants. Risque d'ingestion de certaines parties.
- N'utilisez l'appareil que conformément aux instructions d'utilisation.
- Si l'appareil cesse de fonctionner correctement, veuillez nous contacter.

## Contenu de l'emballage

- Haut-parleurs
- Câble 3,5 mm
- Câble audio
- Alimentation
- Manuel

## Usage prévu et schéma

A Bouton de mise sous tension et de sélection de source
B Bouton pour éteindre ou changer l'éclairage
C Bouton de réglage du volume, de couplage Bluetooth® et de sélection de mode (jeux, musique et films).

D Alimentation
E Sortie AUX
F Entrée AUX
G Entrée USB
H Entrée du haut-parleur gauche
I Sortie du haut-parleur gauche

## Mode d'utilisation du produit

l'aide d'un câble audio, connectez une extrémité du câble au connecteur H et l'autre au connecteur I. Pour éteindre les haut-parleurs, maintenez le bouton A enfoncé.

**AUX**

01. Connectez une extrémité du câble Jack 3,5 mm au connecteur F, puis l'autre extrémité à votre appareil.
02. Appuyez sur le bouton A pour sélectionner la source – la sélection AUX sera indiquée par un éclairage vert.

**Bluetooth®**

01. Appuyez sur le bouton A pour passer en mode Bluetooth®. La sélection sera indiquée par un éclairage bleu.
02. Pour entrer en mode de couplage, maintenez enfoncé le bouton C. Le voyant clignotera en mode de couplage.
03. Activez le Bluetooth® sur votre ordinateur et recherchez les appareils Bluetooth® disponibles.
04. Sélectionnez les haut-parleurs dans la liste des appareils affichés (nom: SMX Jewel), puis associez les appareils en suivant les instructions à l'écran.
05. Lorsque le voyant cesse de clignoter, cela signifie que les haut-parleurs sont correctement couplés à votre ordinateur via Bluetooth® et sont prêts à l'emploi.
06. Pour réinitialiser l'appareil Bluetooth® et repasser en mode de couplage, maintenez le bouton C enfoncé.

## Specification

| SMXG037 SMXG038 | |
|---|---|
| Connectivité | Câblé, sans fil |
| Interface | USB, Jack 3.5 mm, Bluetooth |
| Fréquence | 60 Hz – 20 000 Hz |
| Impédance | 4 Ohm |
| Niveau de pression acoustique | 80 dB |
| Pouvoir | 20W (10W x 2) |

## Garantie et assistance technique

Votre produit est couvert par une garantie du fabricant de 24 mois. Pour plus d'informations, veuillez consulter le site web **www.silvermonkey.com/support**.

Si vous souhaitez obtenir de l'aide pour utiliser les produits, veuillez nous contacter à l'adresse suivante **kontakt@silvermonkey.com**.

**Fabricant:**
**Silver Monkey sp. z o.o.**, ul. Twarda 18, 00-105 Warszawa, Pologne.

## Protection de l'environnement et conformité

En tant que fabricant de cet équipement, nous déclarons qu'il est conforme aux exigences des directives pertinentes de l'Union européenne. Si vous avez besoin d'une copie de la déclaration de conformité, veuillez nous contacter.

Ne pas jeter cet équipement avec d'autres déchets domestiques. Les matériaux à partir desquels l'équipement est fabriqué peuvent avoir un impact négatif sur l'environnement et la santé humaine si le produit est éliminé de manière incorrecte. Veuillez éliminer votre équipement usagé au point de collecte approprié pour les déchets électriques et électroniques.

Bluetooth® est une marque déposée appartenant à Bluetooth SIG, Inc. (Special Interest Group), qui supervise le développement des normes Bluetooth et concède des licences de technologie aux fabricants.

Nederlands

Voordat u het product gaat gebruiken lees aandachtig de gebruikaanwijzing. Bewaar deze voor later.

## Veiligheidsinformatie

- Vermijd direct contact van het apparaat met water en vloeistoffen.
- Gebruik het apparaat niet in de omgeving met hoge luchtvochtigheid.
- Het apparaat buiten kinderbereik houden. Om inslikken van sommige onderdelen te voorkomen.
- Gebruik het apparaat volgens de gebruiksaanwijzing.
- Indien het apparaat niet meer goed werkt- neem contact met ons op.

## Inhoud verpakking

- Luidsprekers
- 3.5 mm kabel
- Audio kabel
- Voeding
- Gebruiksaanwijzing

## Bestemming en constructie

A Aan/uit- en bronselectieknop
B Knop om de verlichting uit te schakelen of te wijzigen.
C Knop voor volumeregeling, Bluetooth®-koppeling en modus selectie (spellen, muziek en films).

D Voeding
E AUX-uitgang
F AUX-ingang
G USB-ingang
H Ingang voor linkerspeaker
I Uitgang voor linkerspeaker

## Hoe het product te gebruiken

Gebruik een audiokabel en sluit het ene uiteinde van de kabel aan op aansluiting H en het andere uiteinde op aansluiting I. Houd knop A ingedrukt om de luidsprekers uit te schakelen.

**AUX**

01. Sluit het ene uiteinde van een 3,5 mm Jack-kabel aan op aansluiting F en het andere uiteinde op je apparaat.
02. Druk op knop A om de bron te selecteren – de AUX-selectie wordt aangegeven door de verlichting die groen wordt.

**Bluetooth®**

01. Druk op knop A om naar de Bluetooth®-modus te gaan. De selectie wordt aangegeven door de blauwe verlichting.
02. Houd knop C ingedrukt om naar de koppelmodus te gaan. De verlichting knippert in de koppelmodus.
03. Zet Bluetooth® aan op je computer en zoek naar beschikbare Bluetooth®-apparaten.
04. Selecteer de luidsprekers uit de weergegeven lijst (naam: SMX Jewel) en koppel de apparaten door de instructies op het scherm te volgen.
05. Wanneer de verlichting stopt met knipperen, betekent dit dat de luidsprekers succesvol zijn gekoppeld met je computer via Bluetooth® en klaar zijn voor gebruik.
06. Houd knop C ingedrukt om het Bluetooth®-apparaat opnieuw in te stellen en de koppelmodus opnieuw te activeren.

## Specificatie

| SMXG037 SMXG038 | |
|---|---|
| Connectiviteit | Bedraad, draadloos |
| Interface | USB, Jack 3.5 mm, Bluetooth |
| Frequentie | 60 Hz – 20 000 Hz |
| Impedantie | 4 Ohm |
| Geluidsdrukniveau | 80 dB |
| Macht | 20W (10W x 2) |

## Garantie en technische hulp

Uw product heeft fabrieksgarantie van 24 maanden. Meer informaties vindt u op internetsite **www.silvermonkey.com/support**.

Indien u hulp nodig hebt mbt gebruik van de producten- neem contact met ons op via **kontakt@silvermonkey.com**.

**Fabrikant:**
**Silver Monkey sp. z o.o.**, ul. Twarda 18, 00-105 Warschau, Polen.

## Millieubescherming en conformiteit met voorschriften

Als fabrikant van dit apparaat verklaren we , dat het aan alle relevante EU- verordeningen voldoet. Hebt u een kopie van conformiteitsverklaring nodig- neem contact met ons op.

Gooi dit apparaat niet weg met andere afval. Indien het product op een onjuiste manier wordt geutiliseerd, kunnen de stoffen waaruit het apparaat is gemaakt slechte invloed op het millieu en gezondheid van de mensen hebben. Lever de gebruikte apparaten in bij een erkende verzamelplaats voor elektrische afval.

Bluetooth® is a registered trademark owned by the Bluetooth SIG, Inc. (Special Interest Group), which oversees the development of Bluetooth standards and licenses the technology to manufacturers.

# Jewel

White | Black

EN User Manual
PL Instrukcja Obsługi
DE Bedienungsanleitung
FR Manuel D'utilisation
NL Gebruiksaanwijzing

SMXG037 SMXG038

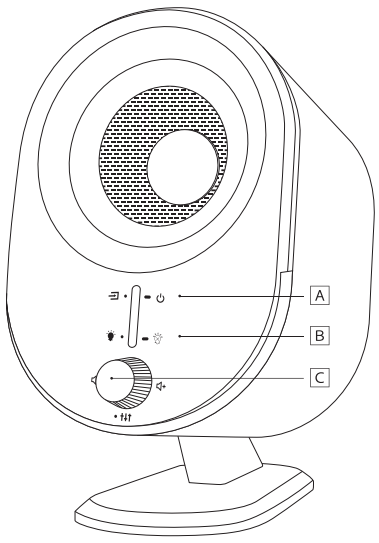


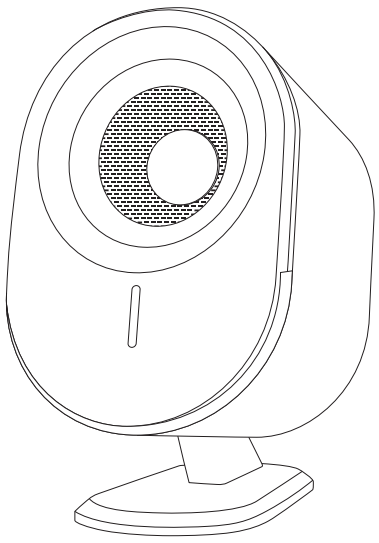

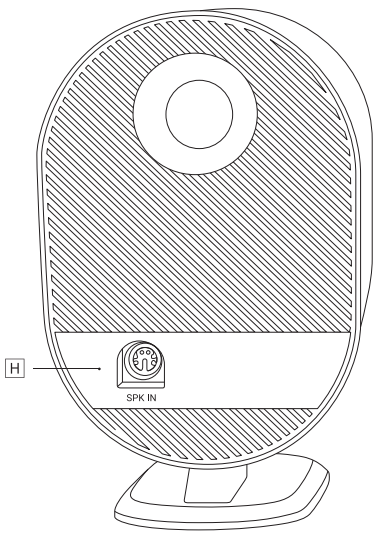


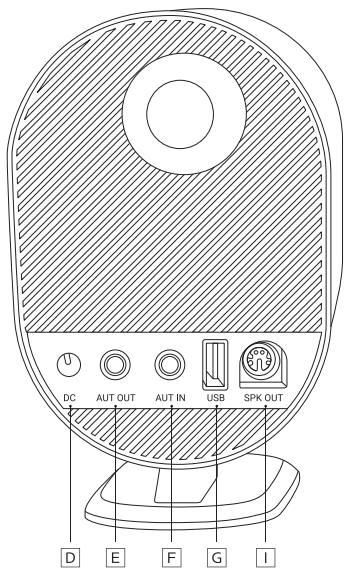


Italiano

Prima di utilizzare il prodotto si raccomanda di leggere attentamente il manuale d'uso e conservarlo per eventuali consultazioni future.

## Informazioni sulla sicurezza

- Proteggere il dispositivo contro il contatto diretto con acqua ed altri liquidi.
- Non utilizzare il dispositivo in ambienti con l'umidità elevata.
- Tenere il dispositivo fuori dalla portata dei bambini. Alcuni elementi possono essere inghiottiti.
- Utilizzare il dispositivo esclusivamente in conformità al manuale d'uso.
- Se il dispositivo smette di funzionare correttamente – contattaci.

## Contenuto dell'imballaggio

- Altoparlanti
- Cavo da 3,5 mm
- Cavo audio
- Alimentatore
- Manuale d'uso

## Destinazione e struttura

A Pulsante di accensione e selezione della sorgente
B Pulsante per spegnere o modificare l'illuminazione
C Pulsante per regolare il volume, accoppiare il Bluetooth® e selezionare la modalità (giochi, musica e film)

D Alimentazione
E Uscita AUX
F Ingresso AUX
G Ingresso USB
H Ingresso altoparlante sinistro
I Uscita altoparlante sinistro

## Come utilizzare il prodotto

Utilizzando un cavo audio, collega un'estremità del cavo al connettore H e l'altra estremità al connettore I. Per spegnere gli altoparlanti, tieni premuto il pulsante A.

**AUX**

01. Collega un'estremità del cavo Jack da 3,5 mm al connettore F e l'altra estremità al tuo dispositivo.
02. Premi il pulsante A per selezionare la sorgente – la selezione AUX sarà indicata dall'illuminazione verde della barra.

**Bluetooth®**

01. Premi il pulsante A per entrare in modalità Bluetooth®. La selezione sarà indicata dall'illuminazione blu della barra.
02. Per entrare in modalità di accoppiamento, tieni premuto il pulsante C. La barra lampeggerà in modalità di accoppiamento.
03. Attiva il Bluetooth® sul tuo computer e cerca i dispositivi Bluetooth® disponibili.
04. Seleziona gli altoparlanti dall'elenco dei dispositivi visualizzati (nome: SMX Jewel), quindi accoppia i dispositivi seguendo le istruzioni sullo schermo.
05. Quando la barra smette di lampeggiare, significa che gli altoparlanti sono stati accoppiati correttamente con il computer tramite Bluetooth® e sono pronti per l'uso.
06. Per ripristinare il dispositivo Bluetooth® e rientrare in modalità di accoppiamento, tieni premuto il pulsante C.

## Specificazione

| SMXG037 SMXG038 | |
|---|---|
| Connettività | Cablato, senza fili |
| Interfaccia | USB, Jack 3,5 mm, Bluetooth |
| Frequenza | 60 Hz – 20 000 Hz |
| Impedenza | 4 Ohm |
| Livello di pressione sonora | 80 dB |
| Potenza | 20W (10W x 2) |

## Garanzia e supporto tecnico

Il tuo prodotto è coperto dalla garanzia del produttore con la validità di 24 mesi. Informazioni più dettagliate sono disponibili sul sito internet **www.silvermonkey.com/support**.

Se hai bisogno del supporto concernente l'utilizzo dei prodotti – contattaci all'indirizzo **kontakt@silvermonkey.com**.

**Costruttore:**
**Silver Monkey sp. z o.o.**, ul. Twarda 18, 00-105 Varcasia, Polonia.

## Protezione dell'ambiente naturale e conformità con le disposizioni di legge

In qualità del costruttore del dispositivo dichiariamo che lo stesso rispetta i requisiti delle direttive dell'Unione europea applicabili. Se hai bisogno di una copia della dichiarazione di conformità – contattaci.

Il dispositivo non può essere buttato via assieme agli altri rifiuti. Materiali, di cui è prodotto il dispositivo, possono essere nocivi per l'ambiente naturale e per la salute umana se non smaltiti correttamente. Il dispositivo non più adatto all'utilizzo va consegnato ad un centro specializzato di raccolta dei rifiuti di apparecchiature elettroniche.

Bluetooth® è un marchio registrato di proprietà di Bluetooth SIG, Inc. (Special Interest Group), che supervisiona lo sviluppo degli standard Bluetooth e concede in licenza la tecnologia ai produttori.

Español

Antes de utilizar el producto lee con atención el manual de instrucciones. Consérvalo para futuras referencias.

## Información sobre seguridad

- Evita el contacto directo del dispositivo con el agua y otros líquidos.
- No utilices el dispositivo en un entorno con gran humedad.
- Mantén el dispositivo fuera del alcance de los niños. Estos pueden tragarse algunos elementos.
- Utiliza el dispositivo únicamente de conformidad con el manual de instrucciones.
- Si el dispositivo deja de funcionar correctamente, contacta con nosotros.

## Contenido de la caja

- Altavoces
- Cable de 3,5 mm
- Cable de audio
- Fuente de alimentación
- Manual de instrucciones

## Destino y estructura

A Botón izquierdo del ratón
B Botón derecho del ratón
C Botón para ajustar el volumen, emparejar Bluetooth® y seleccionar el modo (juegos, música y películas)

D Alimentación
E Salida AUX
F Entrada AUX
G Entrada USB
H Entrada del altavoz izquierdo
I Salida del altavoz izquierdo

## Cómo utilizar el producto

Con un cable de audio, conecta un extremo del cable al conector H y el otro extremo al conector I. Para apagar los altavoces, mantén presionado el botón A.

**AUX**

01. Conecta un extremo del cable Jack de 3,5 mm al conector F y el otro extremo a tu dispositivo.
02. Presiona el botón A para seleccionar la fuente; la selección AUX se indicará con una luz verde en la barra.

**Bluetooth®**

01. Presiona el botón A para activar el modo Bluetooth®. La selección se indicará con una luz azul en la barra.
02. Para entrar en modo de emparejamiento, mantén presionado el botón C. La barra parpadeará en modo de emparejamiento.
03. Activa el Bluetooth® en tu computadora y busca los dispositivos Bluetooth® disponibles.
04. Selecciona los altavoces en la lista de dispositivos disponibles (nombre: SMX Jewel), y luego empareja los dispositivos siguiendo las instrucciones en pantalla.
05. Cuando la luz deje de parpadear, significa que los altavoces se han emparejado correctamente con tu computadora mediante Bluetooth® y están listos para su uso.
06. Para restablecer el dispositivo Bluetooth® y volver al modo de emparejamiento, mantén presionado el botón C.

## Especificación

| SMXG037 SMXG038 | |
|---|---|
| Conectividad | Cableado, inalámbrico |
| Interfaz | USB, conector de 3,5 mm, Bluetooth |
| Frecuencia | 60 Hz – 20 000 Hz |
| Impedancia | 4 Ohm |
| Nivel de presión sonora | 80 dB |
| Poder | 20W (10W x 2) |

## Garantía y asistencia técnica

Tu producto tiene una garantía de 24 meses del fabricante. Encontrarás más información en la página web **www.silvermonkey.com/support**.

Si quieres obtener asistencia sobre el uso de los productos, contacta con nosotros en la dirección **kontakt@silvermonkey.com**.

**Fabricante:**
**Silver Monkey sp. z o.o.**, ul. Twarda 18, 00-105 Varsovia, Polonia.

## Protección del medio ambiente y conformidad con los reglamentos

Como fabricantes de este aparato declaramos que cumple los requisitos de las correspondientes directivas de la Unión Europea. Si necesitas una copia de la declaración de conformidad, contacta con nosotros.

No tires este aparato junto con otros residuos. Los materiales con los que está fabricado el aparato pueden tener una influencia negativa sobre el medio ambiente y la salud humana si el producto no es correctamente recuperado. Entrega el aparato usado en el correspondiente punto de recogida de residuos electrónicos.

Bluetooth® es una marca comercial registrada propiedad de Bluetooth SIG, Inc. (Grupo de interés especial), que supervisa el desarrollo de los estándares de Bluetooth y otorga licencias de la tecnología a los fabricantes.

Český

Před použitím výrobku si pozorně přečtěte návod k obsluze. Uschovejte si jej pro budoucí použití.

## Bezpečnostní pokyny

- Zabraňte přímému kontaktu zařízení s vodou a jinými kapalinami.
- Zařízení nepoužívejte v prostředí s vysokou vlhkostí.
- Zařízení udržujte mimo dosah dětí. Některé prvky by mohly spolknout.
- Zařízení používejte pouze v souladu s návodem k obsluze.
- Pokud zařízení přestane správně fungovat – kontaktujte nás.

## Obsah balení

- Reproduktory
- 3,5 mm kabel
- Audio kabel
- Zdroj proudu
- Manuál

## Určení a konstrukce

A Tlačidlo na zapnutie a zmenu zdroja
B Tlačidlo na vypnutie alebo zmenu podsvietenia
C Tlačidlo na reguláciu hlasitosti, párovanie Bluetooth® a výber režimu (hry, hudba a filmy)

D Napájanie
E Výstup AUX
F Vstup AUX
G Vstup USB
H Vstup pre ľavý reproduktor
I Výstup pre ľavý reproduktor

## Jak používat produkt

Pomocou audio kábla pripojte jeden koniec kábla ku konektoru H a druhý koniec ku konektoru I. Ak chcete reproduktory vypnúť, podržte tlačidlo A.

**AUX**

01. Pripojte jeden koniec 3,5 mm Jack kábla ku konektoru F a druhý koniec k vášmu zariadeniu.
02. Stlačte tlačidlo A na výber zdroja – výber AUX bude signalizovaný zeleným podsvietením.

**Bluetooth®**

01. Stlačte tlačidlo A na prepnutie do režimu Bluetooth®. Výber bude signalizovaný modrým podsvietením.
02. Ak chcete prejsť do režimu párovania, podržte tlačidlo C. Indikátor v režime párovania bude blikať.
03. Zapnite Bluetooth® na svojom počítači a vyhľadajte dostupné Bluetooth® zariadenia.
04. Vyberte reproduktory zo zoznamu zobrazených zariadení (názov: SMX Jewel) a potom spárujte zariadenia podľa pokynov na obrazovke.
05. Keď indikátor prestane blikať, znamená to, že reproduktory boli úspešne spárované s vaším počítačom cez Bluetooth® a sú pripravené na použitie.
06. Ak chcete resetovať zariadenie Bluetooth® a znovu prejsť do režimu párovania, podržte tlačidlo C.

## Specifikace

| SMXG037 SMXG038 | |
|---|---|
| Připojení | Kabelové, bezdrátové |
| Rozhraní | USB, Jack 3.5 mm, Bluetooth |
| Frekvence | 60 Hz – 20 000 Hz |
| Impedance | 4 Ohm |
| Hladina akustického tlaku | 80 dB |
| Moc | 20W (10W x 2) |

## Záruka a technická podpora

Na výrobek se vztahuje 24 měsíční záruka výrobce. Více informací najdete na webových stránkách **www.silvermonkey.com/support**.

Pokud chcete získat podporu pro používání výrobku – kontaktujte nás na adrese **kontakt@silvermonkey.com**.

**Výrobce:**
**Silver Monkey sp. z o.o.**, ul. Twarda 18, 00-105 Warszawa, Polsko.

## Ochrana životního prostředí a soulad s předpisy

Jako výrobce tohoto zařízení prohlašujeme, že splňuje požadavky příslušných směrnic Evropské unie. Pokud potřebujete kopii prohlášení o shodě – kontaktujte nás.

Toto zařízení nelikvidujte s jiným odpadem. Materiály použité v zařízení mohou mít negativní dopad na životní prostředí a lidské zdraví, pokud výrobek nebude správně zlikvidován. Použité zařízení odevzdejte na sběrné místo pro elektrický a elektronický odpad.

Bluetooth® je registrovaná ochranná známka vlastněná společností Bluetooth SIG, Inc. (Special Interest Group), která dohlíží na vývoj standardů Bluetooth a licencuje tuto technologii výrobcům.

Slovenský

Predtým, ako začnete používať produkt, pozorne si prečítajte návod na používanie a uschovajte si ho pre použitie v budúcnosti.

## Bezpečnostné upozornenia

- Zabráňte priamemu kontaktu zariadenia s vodou a inými tekutinami.
- Nepoužívajte zariadenie v prostredí s vysokou vlhkosťou.
- Uchovávajte zariadenie mimo dosahu detí, nakoľko by mohli prehltnúť niektoré komponenty zariadenia.
- Používajte zariadenie výhradne v súlade s pokynmi na používanie.
- Ak zariadenie prestane správne fungovať, kontaktujte nás.

## Obsah balenia

- Reproduktory
- 3,5 mm kábel
- Audio kábel
- Napájanie
- Návod na používanie

## Účel a konštrukcia

A Tlačidlo na zapnutie a zmenu zdroja
B Tlačidlo na vypnutie alebo zmenu podsvietenia
C Tlačidlo na reguláciu hlasitosti, párovanie Bluetooth® a výber režimu (hry, hudba a filmy)

D Napájanie
E Výstup AUX
F Vstup AUX
G Vstup USB
H Vstup pre ľavý reproduktor
I Výstup pre ľavý reproduktor

## Ako používať produkt

Pomocou audio kábla pripojte jeden koniec kábla ku konektoru H a druhý koniec ku konektoru I. Ak chcete reproduktory vypnúť, podržte tlačidlo A.

**AUX**

01. Pripojte jeden koniec 3.5 mm Jack kábla ku konektoru F a druhý koniec k vášmu zariadeniu.
02. Stlačte tlačidlo A na výber zdroja – výber AUX bude signalizovaný zeleným podsvietením.

**Bluetooth®**

01. Stlačte tlačidlo A na prepnutie do režimu Bluetooth®. Výber bude signalizovaný modrým podsvietením.
02. Ak chcete prejsť do režimu párovania, podržte tlačidlo C. Indikátor v režime párovania bude blikať.
03. Zapnite Bluetooth® na svojom počítači a vyhľadajte dostupné Bluetooth® zariadenia.
04. Vyberte reproduktory zo zoznamu zobrazených zariadení (názov: SMX Jewel) a potom spárujte zariadenia podľa pokynov na obrazovke.
05. Keď indikátor prestane blikať, znamená to, že reproduktory boli úspešne spárované s vaším počítačom cez Bluetooth® a sú pripravené na použitie.
06. Ak chcete resetovať zariadenie Bluetooth® a znovu prejsť do režimu párovania, podržte tlačidlo C.

## Špecifikácia

| SMXG037 SMXG038 | |
|---|---|
| Pripojiteľnosť | Káblové, bezdrôtové |
| Rozhranie | USB, Jack 3.5 mm, Bluetooth |
| Frekvencia | 60 Hz – 20 000 Hz |
| Impedancia | 4 Ohm |
| Hladina akustického tlaku | 80 dB |
| Sila | 20W (10W x 2) |

## Záruka a technická podpora

Výrobca poskytuje 24-mesačnú záruku na Váš produkt. Viac informácií nájdete na webovej stránke **www.silvermonkey.com/support**.

Ak potrebujete pomoc týkajúcu sa používania produktov – kontaktujte nás na adrese **kontakt@silvermonkey.com**.

**Výrobca:**
**Silver Monkey sp. z o.o.**, ul. Twarda 18, 00-105 Varšava, Poľsko.

## Ochrana životného prostredia a súlad s predpismi

Ako výrobca tohto zariadenia vyhlasujeme, že toto zariadenie spĺňa požiadavky príslušných smerníc Európskej únie. Ak potrebujete kópiu vyhlásenia o zhode - kontaktujte nás.

Nelikvidujte toto zariadenie spolu s iným odpadom. Materiály použité v zariadení môžu mať negatívny vplyv na životné prostredie a ľudské zdravie, ak výrobok nie je správne zlikvidovaný. Použité zariadenie zlikvidujte na príslušnom zbernom mieste pre elektronický odpad.

Bluetooth® je registrovaná ochranná známka vlastnená spoločnosťou Bluetooth SIG, Inc. (Special Interest Group), ktorá dohliada na vývoj štandardov Bluetooth a udeľuje licencie na technológiu výrobcom.

Romanian

Citește cu atenție instrucțiunile de utilizare, înainte de folosirea produsului. Păstrează-le pentru viitor.

## Informații despre siguranță

- Evită contactul direct al dispozitivului cu apa și alte lichide.
- Nu folosi dispozitivul într-un mediu cu umiditate mare.
- Nu lăsa dispozitivul la îndemâna copiilor. Ei pot înghiți anumite elemente.
- Folosește dispozitivul numai conform instrucțiunilor de utilizare.
- Dacă dispozitivul nu va mai funcționa corect - contactează-ne.

## Conținutul ambalajului

- Difuzoare
- Cablu de 3,5 mm
- Cablu audio
- Alimentare
- Instrucțiuni de utilizare

## Destinație și construcție

A Buton de pornire și selectare sursa
B Buton pentru oprirea sau schimbarea iluminării
C Buton pentru reglarea volumului, împerecherea Bluetooth® și selectarea modului (jocuri, muzică și filme)

D Alimentare
E Ieșire AUX
F Intrare AUX
G Intrare USB
H Intrare difuzor stânga
I Ieșire difuzor stânga

## Cum să folosim produsul

Cu ajutorul unui cablu audio, conectează un capăt al cablului la conectorul H și celălalt la conectorul I. Pentru a opri difuzoarele, ține apăsat butonul A.

**AUX**

01. Conectează un capăt al cablului Jack de 3,5 mm la conectorul F și celălalt capăt la dispozitivul tău.
02. Apasă butonul A pentru a selecta sursa – selecția AUX va fi indicată prin iluminarea barei în verde.

**Bluetooth®**

01. Apasă butonul A pentru a intra în modul Bluetooth®. Selecția va fi indicată prin iluminarea barei în albastru.
02. Pentru a intra în modul de împerechere, ține apăsat butonul C. Bara va clipi în modul de împerechere.
03. Activează Bluetooth® pe computerul tău și caută dispozitivele Bluetooth® disponibile.
04. Selectează difuzoarele din lista dispozitivelor afișate (nume: SMX Jewel), apoi împerechează dispozitivele urmând instrucțiunile afișate pe ecran.
05. Când bara încetează să clipească, înseamnă că difuzoarele au fost împerecheate cu succes cu computerul prin Bluetooth® și sunt gata de utilizare.
06. Pentru a reseta dispozitivul Bluetooth® și a reveni în modul de împerechere, ține apăsat butonul C.

## Specificație

| SMXG037 SMXG038 | |
|---|---|
| Conectivitate | Cu fir, fără fir |
| Interfață | USB, Jack 3.5 mm, Bluetooth |
| Frecvență | 60 Hz – 20 000 Hz |
| Impedanță | 4 Ohm |
| Nivelul presiunii acustice | 80 dB |
| Putere | 20W (10W x 2) |

## Garanție și asistență tehnică

Produsul tău este acoperit de o garanție a producătorului de 24 de luni. Mai multe informații vei găsi pe pagina web **www.silvermonkey.com/support**.

Dacă vrei să obții sprijin cu privire la utilizarea produselor – contactează-ne la adresa **kontakt@silvermonkey.com**.

**Producător:**
**Silver Monkey sp. z o.o.**, ul. Twarda 18, 00-105 Varșovia, Polonia.

## Protecția mediului și conformitatea cu prevederile legale

În calitate de producător al acestui echipament declarăm că acesta îndeplinește cerințele directivelor corespunzătoare ale Uniunii Europene. Dacă ai nevoie de o copie a declarației de conformitate – contactează-ne.

Nu arunca acest echipament împreună cu alte deșeuri. Materialele din care este fabricat echipamentul pot avea un impact negativ asupra mediului și sănătății oamenilor, dacă produsul va fi distrus necorespunzător. Echipamentul uzat trebuie predat la punctul corespunzător de colectare a deșeurilor electronice.

Bluetooth® este o marcă înregistrată deținută de Bluetooth SIG, Inc. (Special Interest Group), care supraveghează dezvoltarea standardelor Bluetooth și licențiază tehnologia producătorilor.