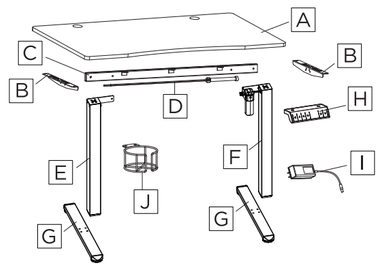
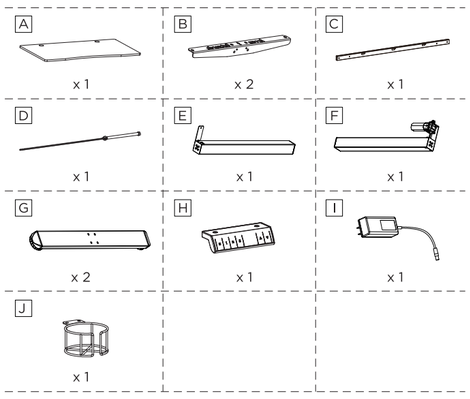
SILVER MONKEY

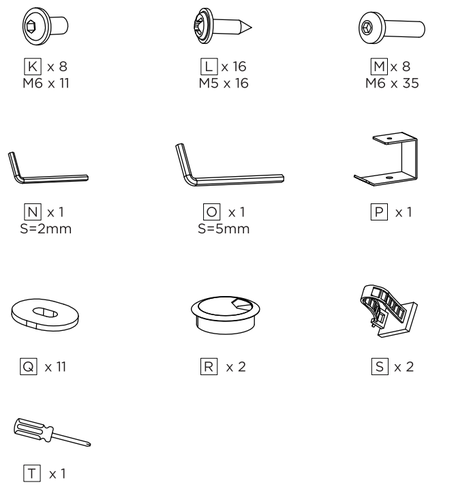
EN User Manual
PL Instrukcja Obsługi
DE Bedienungsanleitung
FR Manuel D'utilisation
NL Gebruiksaanwijzing
IT Manuale D'uso
ES Manual de Instrucciones
CZ Uživatelská Příručka
SK Návod na Používanie
RO Instrucțiuni de Utilizare

SMM026, SMM027, SMM028

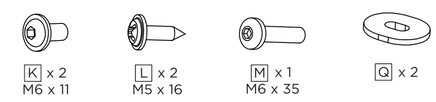
Manual version 1/20230706

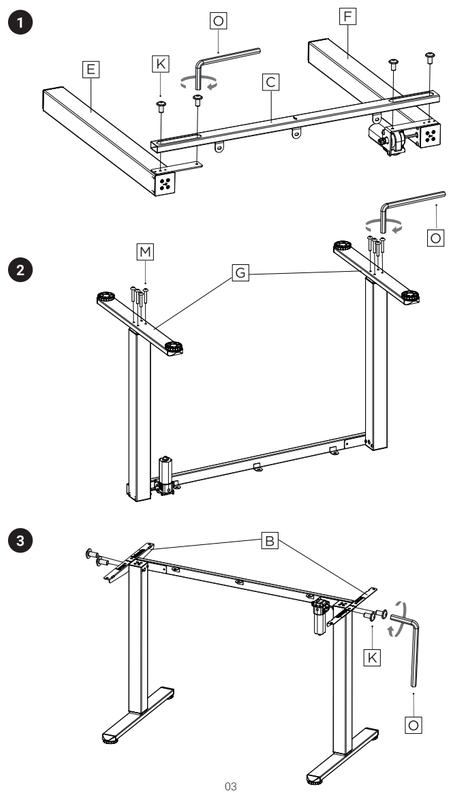


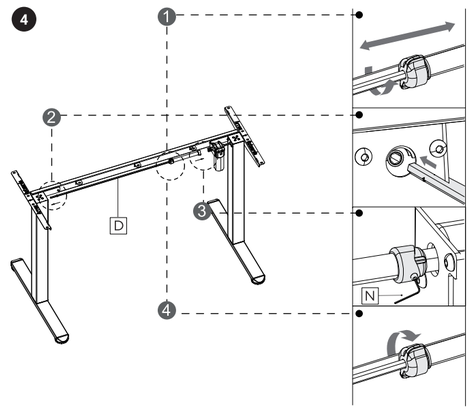




Spare Parts







EN

1.Loosen the knob.
2.Insert the transmission rod into the hex hole and turn the transmission rod clockwise untill the left leg goes to the lowest position.
3.Insert the other end of transmission rod to the slot on the leg (You may rotate the rod slightly for better installation). Secure the transmission rod to the slot by tightening the pre-assembled set screw using the small Allen key.
4.Tighten the knob.

PL

1.Poluzuj pokrętło.
2.Włóż drążek transmisyjny do otworu sześciokątnego i obróć drążek transmisyjny zgodnie z ruchem wskazówek zegara, aż lewa nóżka znajdzie się w najniższym położeniu.
3.Włóż drugi koniec drążka transmisyjnego do szczeliny w nodze (Możesz lekko obrócić drążek, aby ułatwić montaż). Zamocuj drążek transmisyjny w gnieździe, dokręcając wstępnie zmontowaną śrubę ustalającą za pomocą małego klucza imbusowego.
4.Dokręć pokrętło.

English

Carefully read these instructions before using the product.
Keep it for future reference.

Safety information

- When assembling the desk, ensure that children are not in the vicinity. They may swallow some of the components.
- Do not move or lie under the desk structure when it is working.Do not sit or stand on the desk frame. Do not lean against the desk when adjusting its height.
- Avoid direct contact of the device with water and other liquids.
- Do not place objects weighing more than 70 kg on the desk.
- Do not place anything under the desk when adjusting the height of the desk. Make sure there are no obstacles or objects under the desk.
- Make sure that the desk top does not touch the wall.
- Make sure that your hands or other parts of your body are in a safe position during adjustment.
- The acceptable operating temperature range of the unit is 0 to 40°C. Avoid extreme temperatures, moisture and dust.
- Do not disassemble or repair the equipment yourself.
- Disconnect the power supply to the desk before cleaning.
- Remove the plug from the socket before cleaning. Clean with a slightly damp cloth, be careful not to let water get inside the electrical devices.
- Use the device only in accordance with the operating instructions.
- If the device stops working properly – contact us.

Package contents

A	Desk top	K	8x M6 11mm
B	2x Side supports	L	16x M5 16mm
C	Cross rail	M	8x M6 35mm
D	Transmission rod	N	2mm wrench
E	Left leg	O	5mm wrench
F	Right leg	P	Headphone holder
G	2x Foot	Q	11x Rubber pad
H	Controller	R	2x Cable hole cover
I	Power supply	S	2x Cable clamp
J	Cup holder	T	Screwdriver

Polski

Zanim użyjesz produktu, dokładnie przeczytaj instrukcję obsługi.
Zachowaj ją na przyszłość.

Informacje o bezpieczeństwie

- W trakcie montażu biurka, należy dopilnować aby w pobliżu nie znajdowały się dzieci.Mogą one połknąć niektóre elementy.
- Nie poruszaj się, ani nie leż pod konstrukcją biurka, kiedy pracuje. Nie siadaj ani nie stawaj na ramie biurka. Nie opieraj się o biurko w czasie regulacji jego wysokości.
- Unikaj bezpośredniego kontaktu urządzenia z wodą i innymi płynami.
- Nie kładź na biurku przedmiotów o wadze powyżej 70 kg.
- Podczas regulacji wysokości biurka nie umieszczaj niczego pod blatem. Upewnij się, że pod biurkiem nie ma przeszkód i żadnych przedmiotów.
- Upewnij się, że blat nie dotyka ściany.
- Należy upewnić się, że podczas regulacji dłonie lub inne części ciała znajdują się w bezpiecznej pozycji.
- Zakres dopuszczalnej temperatury pracy urządzenia wynosi od 0 do 40°C. Należy unikać ekstremalnych temperatur, wilgoci i zapylenia.
- Nie demontuj ani nie naprawiaj sprzętu samodzielnie.
- Przed czyszczeniem należy odłączyć zasilanie biurka.
- Przed czyszczeniem wyjmij wtyczkę z gniazdka. Czyść lekko wilgotną ściereczką, uważaj,aby woda nie dostała się do wewnątrz urządzeń elektrycznych.
- Używaj urządzenia tylko zgodnie z instrukcją obsługi.
- Jeśli urządzenie przestanie działać prawidłowo – skontaktuj się z nami.

Zawartość opakowania

A	Blat biurka	K	8x M6 11mm
B	2x Wsporniki boczne	L	16x M5 16mm
C	Szyna poprzeczna	M	8x M6 35mm
D	Drążek transmisyjny	N	Klucz 2mm
E	Lewa noga	O	Klucz 5mm
F	Prawa noga	P	Uchwyt na słuchawki
G	2x Stopa	Q	11x Gumowa podkładka
H	Sterownik	R	2x Osłona otworu na kabel
I	Zasilacz	S	2x Zacisk kablowy
J	Uchwyt na kubek	T	Śrubokręt

Deutsch

Bitte lesen Sie die Bedienungsanleitung sorgfältig durch, bevor Sie das Produkt benutzen. Bewahren Sie diese für die Zukunft auf.

Sicherheitshinweise

- Achten Sie beim Aufbau des Schreibtisches darauf, dass sich keine Kinder in der Nähe befinden. Sie könnten einige Gegenstände verschlucken.
- Bewegen Sie sich beim Arbeiten nicht und legen Sie sich nicht unter die Schreibtischstruktur. Sitzen oder stehen Sie nicht auf dem Schreibtischgestell. Lehnen Sie sich beim Höhenverstellen nicht gegen den Schreibtisch.
- Vermeiden Sie direkten Kontakt des Geräts mit Wasser und anderen Flüssigkeiten.
- Stellen Sie keine Gegenstände mit einem Gewicht von mehr als 70 kg auf den Schreibtisch.
- Stellen Sie beim Verstellen der Schreibtischhöhe keine Gegenstände unter den Schreibtisch. Stellen Sie sicher, dass sich unter dem Schreibtisch keine Hindernisse oder Gegenstände befinden.
- Achten Sie darauf, dass die Tischplatte die Wand nicht berührt.
- Stellen Sie sicher, dass sich Ihre Hände oder andere Körperteile in einer sicheren Position befinden, wenn Sie Einstellungen vornehmen.
- Der Betriebstemperaturbereich des Geräts beträgt 0 bis 40 °C. Vermeiden Sie extreme Temperaturen, Feuchtigkeit und Staub.
- Zerlegen oder reparieren Sie das Gerät nicht selbst.
- Trennen Sie den Schreibtisch vor der Reinigung vom Stromnetz.
- Ziehen Sie vor der Reinigung den Stecker aus der Steckdose. Mit einem leicht feuchten Tuch reinigen. Achten Sie darauf, dass kein Wasser in die elektrischen Geräte gelangt.
- Verwenden Sie das Gerät nur gemäß der Bedienungsanleitung.
- Wenn das Gerät nicht mehr richtig funktioniert – bitte kontaktieren Sie uns.

Inhalt der Verpackung

A	Tischplatte	K	8x M6 11mm
B	2x Seitenstützen	L	16x M5 16mm
C	Querschiene	M	8x M6 35mm
D	Übertragungsstange	N	2-mm-Schraubenschlüssel
E	Linkes Bein	O	5-mm-Schraubenschlüssel
F	Rechter Fuß	P	Kopfhörerhalter
G	2x Fuß	Q	11x Gummipolster
H	Steuergerät	R	2x Kabellochabdeckung
I	Stromanschluss	S	2x Kabelklemme
J	Getränkehalter	T	Schraubendreher

Français

Avant d'utiliser le produit, veuillez lire attentivement ces instructions.
Gardez-les pour vous y référer à l'avenir.

Consignes de sécurité

- Lors de l'assemblage du bureau, veillez à ce que les enfants ne se trouvent pas à proximité. Ils risqueraient d'avaler certains composants.
- Ne pas bouger ou s'allonger sous la structure du bureau lorsqu'il fonctionne. Ne pas s'asseoir ou se tenir debout sur la structure du bureau. Ne vous appuyez pas sur le bureau lorsque vous en réglez la hauteur.
- Évitez tout contact direct de l'appareil avec de l'eau ou d'autres liquides.
- Ne pas placer d'objets pesant plus de 70 kg sur le bureau.
- Ne placez rien sous le bureau lors du réglage de la hauteur du bureau. Assurez-vous qu'il n'y a pas d'obstacles ou d'objets sous le bureau.
- Veillez à ce que le plateau du bureau ne touche pas le mur.
- Veillez à ce que vos mains ou d'autres parties de votre corps soient dans une position sûre pendant le réglage.
- La plage de température de fonctionnement acceptable de l'appareil est comprise entre 0 et 40°C. Évitez les températures extrêmes, l'humidité et la poussière.
- Ne démontez pas et ne réparez pas l'appareil vous-même.
- Débranchez l'alimentation électrique du pupitre avant de le nettoyer.
- Retirez la fiche de la prise avant de nettoyer. Nettoyer avec un chiffon légèrement humide, attention à ne pas laisser d'eau pénétrer à l'intérieur des appareils électriques.
- N'utilisez l'appareil que conformément aux instructions d'utilisation.
- Si l'appareil cesse de fonctionner correctement, veuillez nous contacter.

Contenu de l'emballage

A	Plateau de bureau	K	8x M6 11mm
B	2x Supports latéraux	L	16x M5 16mm
C	Rail transversal	M	8x M6 35mm
D	Tige de transmission	N	Clé de 2 mm
E	Pied gauche	O	Clé de 5 mm
F	Pied droit	P	Support pour écouteurs
G	2x Pieds	Q	11x Coussinets en caoutchouc
H	Contrôleur	R	2x Couvercle de trou de câble
I	Chargeur	S	2 x Serre-câble
J	Porte-gobelet	T	Tournevis

Nederlands

Voordat u het product gaat gebruiken lees aandachtig de gebruikaanwijzing.
Bewaar deze voor later.

Veiligheidsinformatie

- Zorg er bij het monteren van het bureau voor dat er geen kinderen in de buurt zijn. Ze kunnen sommige items inslikken.
- Beweeg of lig niet onder de constructie van het bureau tijdens het werken. Ga niet op het bureauframe zitten of staan. Leun niet tegen het bureau tijdens het aanpassen van de hoogte.
- Vermijd direct contact van het apparaat met water en andere vloeistoffen.
- Plaats geen voorwerpen die meer dan 70 kg wegen op het bureau.
- Plaats niets onder het bureau bij het aanpassen van de hoogte van het bureau. Zorg ervoor dat er zich geen obstakels of voorwerpen onder het bureau bevinden.
- Zorg ervoor dat het tafelblad de muur niet raakt.
- Zorg ervoor dat uw handen of andere lichaamsdelen zich in een veilige positie bevinden bij het maken van aanpassingen.
- Het bedrijfstemperatuurbereik van het apparaat is 0 tot 40°C. Vermijd extreme temperaturen, vocht en stof.
- Demonteer of repareer de apparatuur niet zelf.
- Koppel het bureau los voordat u gaat schoonmaken.
- Haal voor het schoonmaken de stekker uit het stopcontact. Reinig met een licht vochtige doek, pas op dat er geen water in de elektrische apparaten komt.
- Gebruik het apparaat volgens de gebruiksaanwijzing.
- Indien het apparaat niet meer goed werkt- neem contact met ons op.

Inhoud verpakking

A	Bureaublad	K	8x M6 11mm
B	2x Zijsteunen	L	16x M5 16mm
C	Dwarsbalk	M	8x M6 35mm
D	Zendstang	N	2mm sleutel
E	Linker poot	O	5mm sleutel
F	Rechterpoot	P	Koptelefoon houder
G	2x Voet	Q	11x Rubberen kussen
H	Controller	R	2x Kabelgat afdekking
I	Oplader	S	2x Kabelklem
J	Bekerhouder	T	Schroevendraaier

How to use the product

Control panel options	
S	Short press the [S] button and the display will flash. Press button [1], [2] or [3] to save the current altitude setting to that button.
1	Press button [1] and the desk will move to the height that was previously set for that button.
2	Press button [2] and the desk will move to the height that was previously set for that button.
3	Press button [3] and the desk will move to the height that was previously set for that button.
↑	To raise the desk, press this button. Hold the button until the desk reaches the desired height.
↓	To lower the desk, press this button. Hold the button until the desk reaches the desired height.

Reset	Press and hold the [↓] button for 5 seconds, the screen will show "RES". Continue holding until the desk descends to the lowest level and rises slightly.
Collision avoidance sensitivity setting	Press and hold the [S] button until "S-" flashes. Press [S] again and "Un" will appear. Press [↑] or [↓] to switch to "CF" and press [S] to select it. Press [↑] or [↓] to toggle between off, low, normal and high sensitivity. Press [S] to save your selection.
Change the displayed height units	Press and hold the [S] button until "S-" flashes. Press [S] again and "Un" will appear, Press [S] to select it, press [↑] or [↓] to toggle between "IN" (imperial) and "SI" (metric) and press [S] to save your selection.

Error codes	
Hot	Overheat protection: When the motor runs continuously for 5 min, it will stop working to prevent overheating damage. Wait at least 15 minutes before making any further height adjustments. Do not reset the controller by disconnecting it from the power supply.
E10	Sensor Malfunction Warning: Motor safety sensor could not be detected. Turn off the power, check the connection between the motor and the controller, then turn on the power again.
E20	Overload warning: maximum load exceeded. If you are lifting the desk, take things off the desk and try again. If lowering the height of the desk, turn off the power, remove items from the desk, turn it back on, and try again.
E02	Operating Status Warning: The desk stops moving when it detects vibration, impact, or tilt. If the detection is incorrect, please follow the reset instructions before further use.
E32	Overvoltage protection: The input voltage is too high. If the correct mains power supply is used, switch off the desk, check the connection between the power supply and the controller and switch on the power supply again.
E31	Protection against under-voltage: Input voltage too low. If the correct power supply is used, switch off the desk, check the connection between the power supply and the controller and switch on the power supply again.
–	Cable disconnect warning: Check motor and controller cable connections. Normal operation should return when all connectors are properly connected.

Jak używać produktu

Opcje panelu sterowania	
S	Naciśnij krótko przycisk [S], a wyświetlacz zacznie migać. Naciśnij przycisk [1],[2] lub [3], aby zapisać bieżące ustawienie wysokości do tego przycisku.
1	Naciśnij przycisk [1], a biurko przesunie się na wysokość, która została wcześniej ustawiona dla tego przycisku.
2	Naciśnij przycisk [2], a biurko przesunie się na wysokość, która została wcześniej ustawiona dla tego przycisku.
3	Naciśnij przycisk [3], a biurko przesunie się na wysokość, która została wcześniej ustawiona dla tego przycisku.
↑	Aby podnieść biurko, naciśnij ten przycisk [↑]. Przytrzymaj przycisk tak długo, aż biurko osiągnie żądaną wysokość.
↓	Aby obniżyć biurko, naciśnij ten przycisk [↓]. Przytrzymaj przycisk tak długo, aż biurko osiągnie żądaną wysokość.

Reset	Naciśnij i przytrzymaj przycisk [↓] przez 5 sekund, a na ekranie pojawi się komunikat „RES". Kontynuuj przytrzymując, aż biurko zejdzie do najniższego poziomu i lekko się podniesie.
Ustawienie czułości zapobiegania kolizji	Naciśnij i przytrzymaj przycisk [S], aż pojawi się migające „S-". Naciśnij ponownie [S], a pojawi się komunikat „Un". Naciśnij [↑] lub [↓], aby przełączyć na „CF" i naciśnij [S], aby go wybrać. Naciśnij [↑] lub [↓], aby przełączać między wyłączoną, niską, normalną i wysoką czułością. Naciśnij [S], aby zapisać swój wybór.
Zmień wyświetlane jednostki wysokości	Naciśnij i przytrzymaj przycisk [S], aż pojawi się migające „S-". Naciśnij ponownie [S], a pojawi się komunikat „Un". Naciśnij [S], aby go wybrać, naciśnij [↑] lub [↓], aby przełączyć między „IN" (imperialne) i „SI" (metryczne) i naciśnij [S], aby zapisać swój wybór.

Kody błędów	
Hot	Zabezpieczenie przed przegrzaniem: Gdy silnik pracuje nieprzerwanie przez 5 min, przestanie działać, aby zapobiec uszkodzeniom spowodowanym przegrzaniem. Należy odczekać co najmniej 15 minut przed dokonaniem dalszych regulacji wysokości. Nie wolno resetować sterownika poprzez odłączenie go od zasilania.
E10	Ostrzeżenie o nieprawidłowym działaniu czujnika: Nie można wykryć czujnika bezpieczeństwa silnika. Wyłącz zasilanie, sprawdź połączenie między silnikiem i sterownikiem, a następnie ponownie włącz zasilanie.
E20	Ostrzeżenie o przeciążeniu: przekroczono maksymalne obciążenie. Jeśli podnosisz biurko, zdejmij rzeczy z biurka i spróbuj ponownie. W przypadku opuszczania wysokości biurka wyłącz zasilanie, zdejmij rzeczy z biurka, włącz je ponownie i spróbuj ponownie.
E02	Ostrzeżenie o stanie pracy: Biurko przestaje się poruszać w przypadku wykrycia wibracji, uderzenia lub nachylenia. Jeśli wykrycie jest nieprawidłowe, przed dalszym użytkowaniem należy postępować zgodnie z instrukcjami resetowania.
E32	Ochrona przed przepięciem: Napięcie wejściowe jest zbyt wysokie. Jeśli używany jest właściwy zasilacz sieciowy, wyłącz biurko, sprawdź połączenie między zasilaniem a kontrolerem i ponownie włącz zasilanie.
E31	Ochrona przed zbyt niskim napięciem: Zbyt niskie napięcie wejściowe. Jeśli używany jest właściwy zasilacz sieciowy, wyłącz biurko, sprawdź połączenie między zasilaniem a kontrolerem i ponownie włącz zasilanie.
–	Ostrzeżenie o odłączeniu kabla: Sprawdź połączenia kablowe silnika i sterownika. Normalne działanie powinno powrócić po prawidłowym podłączeniu wszystkich złączy.

Gebrauchsweise des Produkt

Bedienfeldoptionen	
S	Drücken Sie kurz die Taste [S] und die Anzeige blinkt. Drücken Sie die Taste [1], [2] oder [3], um die aktuelle Höheneinstellung auf dieser Taste zu speichern.
1	Drücken Sie die Taste [1] und der Schreibtisch bewegt sich auf die Höhe, die zuvor für diese Taste eingestellt wurde.
2	Drücken Sie die Taste [2] und der Schreibtisch bewegt sich auf die Höhe, die zuvor für diese Taste eingestellt wurde.
3	Drücken Sie die Taste [3] und der Schreibtisch bewegt sich auf die Höhe, die zuvor für diese Taste eingestellt wurde.
↑	Um den Schreibtisch anzuheben, drücken Sie diese Taste [↑]. Halten Sie die Taste gedrückt, bis der Schreibtisch die gewünschte Höhe erreicht hat.
↓	Um den Schreibtisch abzusenken, drücken Sie diese Taste [↓]. Halten Sie die Taste gedrückt, bis der Schreibtisch die gewünschte Höhe erreicht hat.

Zurücksetzen	Halten Sie die Taste [↓] 5 Sekunden lang gedrückt. Auf dem Bildschirm wird „RES" angezeigt. Halten Sie weiter gedrückt, bis der Schreibtisch auf die unterste Ebene absinkt und sich leicht anhebt.
Einstellung der Kollisionsvermeidungsempfindlichkeit	Halten Sie die Taste [S] gedrückt, bis „S-" blinkt. Drücken Sie erneut [S] und „Un" wird angezeigt. Drücken Sie [↑] oder [↓], um zu „CF" zu wechseln, und drücken Sie [S], um es auszuwählen.Drücken Sie [↑] oder [↓], um zwischen Aus, niedriger, normaler und hoher Empfindlichkeit umzuschalten. Drücken Sie [S], um Ihre Auswahl zu speichern.
Ändern Sie die angezeigten Höheneinheiten	Halten Sie die Taste [S] gedrückt, bis „S-" blinkt. Drücken Sie erneut [S] und „Un" wird angezeigt. Drücken Sie [S], um es auszuwählen, drücken Sie [↑] oder [↓], um zwischen „IN" (imperial) und „SI" (metrisch) umzuschalten, und drücken Sie [S], um Ihre Auswahl zu speichern.

Fehlercodes	
Hot	Überhitzungsschutz: Wenn der Motor 5 Minuten lang ununterbrochen läuft, stellt er den Betrieb ein, um Schäden durch Überhitzung zu vermeiden. Warten Sie mindestens 15 Minuten, bevor Sie weitere Höhenverstellungen vornehmen.Der Controller darf nicht durch Trennen von der Stromversorgung zurückgesetzt werden.
E10	Warnung vor einer Sensorstörung: Der Motorsicherheitssensor konnte nicht erkannt werden. Schalten Sie den Strom aus, überprüfen Sie die Verbindung zwischen Motor und Steuerung und schalten Sie dann den Strom wieder ein.
E20	Überlastwarnung: Maximallast überschritten. Wenn Sie den Schreibtisch anheben, nehmen Sie die Gegenstände vom Schreibtisch und versuchen Sie es erneut. Wenn Sie die Höhe des Schreibtisches verringern, schalten Sie den Strom aus, entfernen Sie Gegenstände vom Schreibtisch, schalten Sie ihn wieder ein und versuchen Sie es erneut.
E02	Betriebsstatuswarnung: Der Schreibtisch stoppt die Bewegung, wenn er Vibrationen, Stöße oder Neigung erkennt.Wenn die Erkennung falsch ist, befolgen Sie bitte vor der weiteren Verwendung die Anweisungen zum Zurücksetzen.
E32	Überspannungsschutz: Die Eingangsspannung ist zu hoch. Wenn Sie das richtige Netzteil verwenden, schalten Sie den Schreibtisch aus, überprüfen Sie die Verbindung zwischen Netzteil und Controller und schalten Sie den Strom wieder ein.
E31	Unterspannungsschutz: Eingangsspannung zu niedrig. Wenn Sie das richtige Netzteil verwenden, schalten Sie den Schreibtisch aus, überprüfen Sie die Verbindung zwischen Netzteil und Controller und schalten Sie den Strom wieder ein.
–	Warnung vor Kabeltrennung: Überprüfen Sie die Motor- und Steuerungskabelverbindungen. Wenn alle Anschlüsse ordnungsgemäß angeschlossen sind, sollte der Normalbetrieb wieder hergestellt werden.

Mode d'utilisation du produit

Options du panneau de commande	
S	Appuyez brièvement sur le bouton [S] et l'affichage clignotera. Appuyez sur le bouton [1], [2] ou [3] pour enregistrer le réglage d'altitude actuel sur ce bouton.
1	Appuyez sur le bouton [1] et le bureau se déplacera à la hauteur précédemment définie pour ce bouton.
2	Appuyez sur le bouton [2] et le bureau se déplacera à la hauteur précédemment définie pour ce bouton.
3	Appuyez sur le bouton [3] et le bureau se déplacera à la hauteur précédemment définie pour ce bouton.
↑	Pour relever le bureau, appuyez sur ce bouton [↑]. Maintenez le bouton enfoncé jusqu'à ce que le bureau atteigne la hauteur souhaitée.
↓	Pour abaisser le bureau, appuyez sur ce bouton [↓]. Maintenez le bouton enfoncé jusqu'à ce que le bureau atteigne la hauteur souhaitée.

Réinitialiser	Appuyez et maintenez enfoncé le bouton [↓] pendant 5 secondes, l'écran affichera "RES". Continuez à tenir jusqu'à ce que le bureau descende au niveau le plus bas et monte légèrement.
Réglage de la sensibilité à l'évitement des collisions	Appuyez sur [S] et maintenez-le enfoncé jusqu'à ce qu'un "S-" clignotant apparaisse. Appuyez à nouveau sur [S] et "Un" apparaît. Appuyez sur [↑] ou [↓] pour passer à "CF" et appuyez sur [S] pour le sélectionner. Appuyez sur [↑] ou [↓] pour basculer entre la sensibilité désactivée, faible, normale et élevée. Appuyez sur [S] pour enregistrer votre sélection.
Modifier les unités de hauteur affichées	Appuyez sur le bouton [S] et maintenez-le enfoncé jusqu'à ce que "S-" clignote. Appuyez à nouveau sur [S] et "Un" apparaîtra. Appuyez sur [S] pour le sélectionner, appuyez sur [↑] ou [↓] pour basculer entre "IN" (impérial) et "SI" (métrique) et appuyez sur [S] pour enregistrer votre sélection.

Codes d'erreur	
Hot	Protection contre la surchauffe : lorsque le moteur fonctionne en continu pendant 5 minutes, il s'arrête de fonctionner pour éviter les dommages causés par la surchauffe. Attendez au moins 15 minutes avant d'effectuer d'autres réglages de hauteur. Le contrôleur ne doit pas être réinitialisé en le débranchant de l'alimentation électrique.
E10	Avertissement de dysfonctionnement du capteur : le capteur de sécurité du moteur n'a pas pu être détecté. Coupez l'alimentation, vérifiez la connexion entre le moteur et le contrôleur, puis rallumez l'alimentation.
E20	Avertissement de surcharge : la charge maximale a été dépassée. Si vous élevez le bureau, retirez les objets du bureau et réessayez. Si vous réduisez la hauteur du bureau, coupez l'alimentation, retirez les objets du bureau, remettez-la en marche et réessayez.
E02	Avertissement d'état de fonctionnement : le bureau s'arrête de bouger lorsqu'il détecte une vibration, un impact ou une inclinaison. Si la détection est incorrecte, veuillez suivre les instructions de réinitialisation avant toute utilisation ultérieure.
E32	Protection contre les surtensions : La tension d'entrée est trop élevée. Si vous utilisez le bon adaptateur secteur, éteignez le pupitre, vérifiez la connexion entre l'alimentation et le contrôleur, puis rallumez-le.
E31	Protection basse tension : tension d'entrée trop faible. Si vous utilisez le bon adaptateur secteur, éteignez le pupitre, vérifiez la connexion entre l'alimentation et le contrôleur, puis rallumez-le.
–	Avertissement de déconnexion de câble: vérifiez les connexions des câbles du moteur et du contrôleur. Le fonctionnement normal devrait revenir lorsque tous les connecteurs sont correctement connectés.

Hoe het product te gebruiken

Opties voor het bedieningspaneel	
S	Druk kort op de [S]-knop en het display zal knipperen. Druk op knop [1], [2] of [3] om de huidige hoogte-instelling onder die knop op te slaan.
1	Druk op knop [1] en het bureau gaat naar de hoogte die eerder voor die knop was ingesteld.
2	Druk op knop [2] en het bureau gaat naar de hoogte die eerder voor die knop was ingesteld.
3	Druk op knop [3] en het bureau gaat naar de hoogte die eerder voor die knop was ingesteld.
↑	Druk op deze knop [↑] om het bureau hoger te zetten. Houd de knop ingedrukt totdat het bureau de gewenste hoogte heeft bereikt.
↓	Druk op deze knop [↓] om het bureau te laten zakken. Houd de knop ingedrukt totdat het bureau de gewenste hoogte heeft bereikt.

Resetten	Houd de knop [↓] 5 seconden ingedrukt, op het scherm verschijnt "RES". Blijf vasthouden totdat het bureau naar het laagste niveau zakt en iets omhoog gaat.
Gevoeligheid sinstelling voor het vermijden van botsingen	Houd de [S]-knop ingedrukt tot "S-" knippert. Druk nogmaals op [S] en "Un" verschijnt. Druk op [↑] of [↓] om over te schakelen naar "CF" en druk op [S] om het te selecteren.Druk op [↑] of [↓] om te schakelen tussen uit, lage, normale en hoge gevoeligheid. Druk op [S] om uw selectie op te slaan.
Wijzig de weergegeven hoogte-eenheden	Houd de [S]-knop ingedrukt tot "S-" knippert, Druk nogmaals op [S] en "Un" verschijnt, Druk op [S] om het te selecteren, druk op [↑] of [↓] om te schakelen tussen "IN" (imperiaal) en "SI" (metrisch) en druk op [S] om uw selectie op te slaan.

Foutcodes	
Hot	Oververhittingsbeveiliging: wanneer de motor 5 minuten continu draait, stopt hij met werken om schade door oververhitting te voorkomen. Wacht minstens 15 minuten voordat u verdere hoogte-aanpassingen uitvoert. De controller mag niet worden gereset door deze los te koppelen van de voeding.
E10	Waarschuwing sensorstoring: Motorveiligheidssensor kon niet worden gedetecteerd. Schakel de stroom uit, controleer de verbinding tussen de motor en de controller en schakel de stroom weer in.
E20	Waarschuwing voor overbelasting: de maximale belasting is overschreden. Als u het bureau hoger zet, haal dan dingen van het bureau en probeer het opnieuw. Als u het bureau in hoogte verlaagt, schakelt u de stroom uit, haalt u dingen van het bureau, schakelt u het weer in en probeert u het opnieuw.
E02	Waarschuwing bedrijfsstatus: het bureau stopt met bewegen wanneer het trillingen, schokken of kantelen detecteert. Als de detectie onjuist is, volg dan de reset-instructies voor verder gebruik.
E32	Overspanningsbeveiliging: de ingangsspanning is te hoog. Als u de juiste AC-adapter gebruikt, schakelt u het bureau uit, controleert u de verbinding tussen de voeding en de controller en schakelt u de stroom weer in.
E31	Laagspanningsbeveiliging: ingangsspanning te laag. Als u de juiste AC-adapter gebruikt, schakelt u het bureau uit, controleert u de verbinding tussen de voeding en de controller en schakelt u de stroom weer in.
–	Waarschuwing: controleer de kabelaansluitingen van de motor en de controller. De normale werking zou moeten terugkeren als alle connectors goed zijn aangesloten

Specification

Height range	72 – 118 cm
Maximum load	70 kg
Power supply	100V – 240V
Speed	20 mm/s
Noise	<55 dB

Specyfikacja

Zakres wysokości	72 – 118 cm
Maksymalne obciążenie	70 kg
Zasilanie	100V – 240V
Prędkość	20 mm/s
Hałas	<55 dB

Spezifikation

Höhenbereich	72 – 118 cm
Maximale Belastung	70 kg
Stromzufuhr	100V – 240V
Geschwindigkeit	20 mm/s
Lärm	<55 dB

Caractéristiques

Plage de hauteur	72 – 118 cm
Charge maximale	70 kg
Pouvoir	100V – 240V
Vitesse	20 mm/s
Bruit	<55 dB

Specificatie

Hoogte bereik	72 – 118 cm
Maximale lading	70 kg
Stroom	100V – 240V
Snelheid	20 mm/s
Lawaai	<55 dB

Warranty and technical support

Your product is covered by a 24-month manufacturer's warranty.
For more information go to www.silvermonkey.com/support.

If you have questions about using the product – contact us at kontakt@silvermonkey.com.

Manufacturer:
Silver Monkey sp. z o.o.
ul. Twarda 18
00-105 Warszawa
Poland

v.1/17.07.2023

Gwarancja i wsparcie techniczne

Twój produkt jest objęty 24-miesięczną gwarancją producenta.
Więcej informacji znajdziesz na stronie internetowej www.silvermonkey.com/support.

Jeśli chcesz uzyskać wsparcie dotyczące używania produktu – skontaktuj się z nami pod adresem kontakt@silvermonkey.com.

Producent:
Silver Monkey sp. z o.o.
ul. Twarda 18
00-105 Warszawa
Polska

v.1/17.07.2023

Garantie und technischer Support

Auf Ihr Produkt erhalten Sie eine 24-monatige Herstellergarantie.
Weitere Informationen finden Sie auf der Website www.silvermonkey.com/support.

Wenn Sie Unterstützung bei der Verwendung des Produkts wünschen - kontaktieren Sie uns bitte unter kontakt@silvermonkey.com.

Hersteller:
Silver Monkey sp. z o.o.
ul. Twarda 18
00-105 Warschau
Polen

v.1/17.07.2023

Garantie et assistance technique

Votre produit est couvert par une garantie du fabricant de 24 mois.
Pour plus d'informations, veuillez consulter le site web: www.silvermonkey.com/support.

Si vous souhaitez obtenir de l'aide pour utiliser les produits, veuillez nous contacter à l'adresse suivante kontakt@silvermonkey.com.

Fabricant:
Silver Monkey sp. z o.o.
ul. Twarda 18
00-105 Warszawa
Pologne

v.1/17.07.2023

Garantie en technische hulp

Uw product heeft fabrieksgarantie van 24 maanden. Meer informaties vindt u op internetsite www.silvermonkey.com/support.

Indien u hulp nodig hebt mbt gebruik van de producten- neem contact met ons op via kontakt@silvermonkey.com.

Fabrikant:
Silver Monkey sp. z o.o.
ul. Twarda 18
00-105 Warszawa
Polen

v.1/17.07.2023

Disposal and the EU compliance statement

We, as the manufacturer of this equipment, declare that it meets the rules of the appropriate EU directives. If you need a copy of the EU Declaration of Conformity – contact us.

Do not throw this equipment out with other household waste. This equipment is made from materials that may be harmful to the environment and human health, if the product is disposed of in the wrong way. When you need to throw away an old product, take it to a designated collection point.

Ochrona środowiska i zgodność z przepisami

Jako producent tego sprzętu oświadczamy, że spełnia on wymagania odpowiednich dyrektyw Unii Europejskiej. Jeśli potrzebujesz kopii deklaracji zgodności – skontaktuj się z nami.

Nie wyrzucaj tego sprzętu razem z innymi odpadami. Materiały, z których zrobiony jest sprzęt, mogą mieć zły wpływ na środowisko i zdrowie ludzi, jeśli produkt będzie niewłaściwie zutylizowany. Zużyty sprzęt przekaż do odpowiedniego punktu zbiórki odpadów elektronicznych.

Umweltschutz und Einhaltung von Vorschriften

Als Hersteller dieses Gerätes erklären wir, dass es den Anforderungen der einschlägigen Richtlinien der Europäischen Union entspricht. Wenn Sie eine Kopie der Konformitätserklärung benötigen - bitte kontaktieren Sie uns.

Entsorgen Sie dieses Gerät nicht mit anderem Abfall. Materialien, aus denen das Gerät besteht, können bei unsachgemäßer Entsorgung negative Auswirkungen auf die Umwelt und die menschliche Gesundheit haben. Geben Sie Altgeräte bei einer geeigneten Sammelstelle für Elektronikschrott ab.

Protection de l'environnement et conformité

En tant que fabricant de cet équipement, nous déclarons qu'il est conforme aux exig

DE

1.Lösen Sie den Drehknopf.
2.Führen Sie die Übertragungsstange in das Sechskantloch ein und drehen Sie die Übertragungsstange im Uhrzeigersinn, bis der linke Schenkel in die unterste Position gelangt.
3.Führen Sie das andere Ende der Übertragungsstange in den Schlitz am Bein ein (Sie können die Stange zur besseren Installation leicht drehen). Sichern Sie die Übertragungsstange im Schlitz, indem Sie die vormontierte Stellschraube mit dem kleinen Inbusschlüssel anziehen.
4.Ziehen Sie den Drehknopf fest.

FR

1.Desserrer le bouton.
2.Insérez la tige de transmission dans le trou hexagonal et tournez la tige de transmission dans le sens des aiguilles d'une montre jusqu'à ce que la jambe gauche atteigne la position la plus basse.
3.Insérez l'autre extrémité de la tige de transmission dans la fente de la jambe (vous pouvez tourner légèrement la tige pour une meilleure installation). Fixez la tige de transmission à la fente en serrant la vis de blocage préassemblée à l'aide de la petite clé Allen.
4.Serrez le bouton.

NL

1.Draai de knop los.
2.Steek de overbrengingsstang in het zeskantige gat en draai de overbrengingsstang met de klok mee totdat het linkerbeen in de laagste stand staat.
3.Steek het andere uiteinde van de transmissiestang in de gleuf op de poot (u kunt de stang iets draaien voor een betere installatie). Bevestig de overbrengingsstang aan de sleuf door de voorgemonteerde stelschroef vast te draaien met de kleine inbussleutel.
4.Draai de knop vast.

IT

1.Allentare la manopola.
2.Inserire l'asta di trasmissione nel foro esagonale e ruotare l'asta di trasmissione in senso orario fino a portare la gamba sinistra nella posizione più bassa.
3.Inserire l'altra estremità dell'asta di trasmissione nella fessura della gamba (è possibile ruotare leggermente l'asta per una migliore installazione). Fissare l'asta di trasmissione alla scanalatura stringendo la vite di fermo preassemblata con la piccola chiave a brugola.
4.Serrare la manopola.

ES

1.Afloje el pomo.
2.Inserte la varilla de transmisión en el orificio hexagonal y gire la varilla de transmisión en el sentido de las agujas del reloj hasta que la pata izquierda llegue a la posición más baja.
3.Inserte el otro extremo de la varilla de transmisión en la ranura de la pata (puede girar ligeramente la varilla para una mejor instalación). Fije la varilla de transmisión a la ranura apretando el tornillo de fijación premontado con la llave Allen pequeña.
4.Apriete el pomo.

CZ

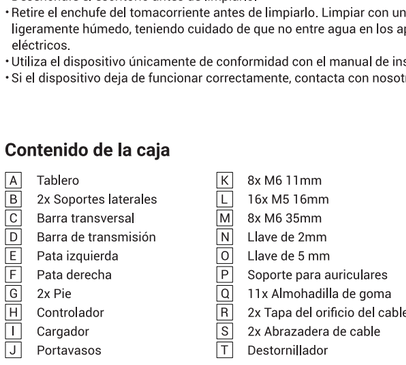
1.Uvolněte knoflík.
2.Zasuňte převodovou tyč do šestihranného otvoru a otáčejte převodovou tyčí ve směru hodinových ručiček, dokud se levá noha nedostane do nejnižší polohy.
3.Druhý konec převodové tyče zasuňte do otvoru na noze (Pro lepší instalaci můžete tyč mírně pootočit). Zajistěte převodovou tyč do drážky utažením předem namontovaného stavěcího šroubu pomocí malého imbusového klíče.
4.Utáhněte knoflík.

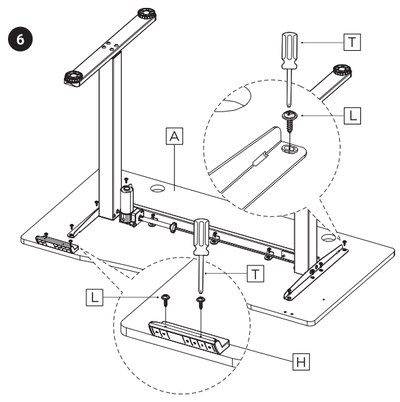
SK

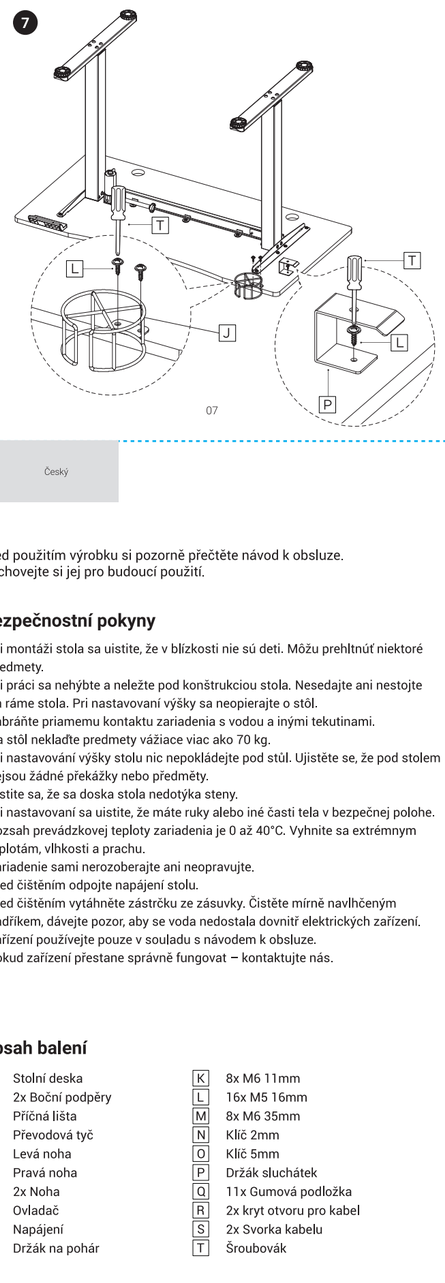
1.Uvoľnite gombík.
2.Vložte prevodovú tyč do šesťhranného otvoru a otáčajte ňou v smere hodinových ručičiek, kým sa ľavá noha nedostane do najnižšej polohy.
3.Druhý koniec prevodovej tyče zasuňte do otvoru na nohe (Pre lepšiu inštaláciu môžete tyč mierne pootočiť). Zabezpečte prevodovú tyč do drážky utiahnutím vopred namontovanej nastavovacej skrutky pomocou malého imbusového kľúča.
4.Utiahnite gombík.

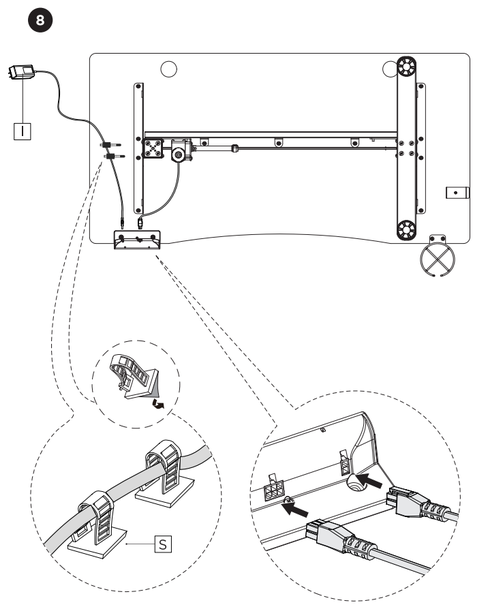
RO

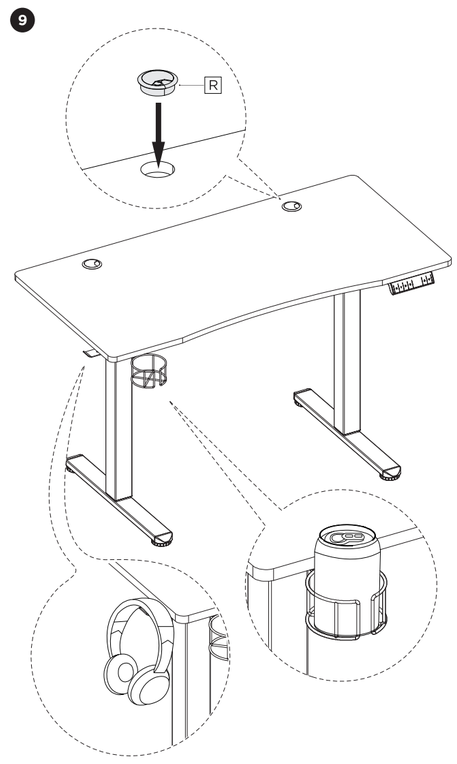
1.Slăbiți butonul.
2.Introduceți tija de transmisie în orificiul hexagonal și rotiți tija de transmisie în sensul acelor de ceasornic până când piciorul stâng ajunge în poziția cea mai joasă.
3.Introduceți celălalt capăt al tijei de transmisie în fanta de pe picior (Puteți roti ușor tija pentru o instalare mai bună). Fixați tija de transmisie pe fantă strângând șurubul de fixare pre-asamblat folosind cheia hexagonală mică.
4.Strângeți butonul.











Italiano

Prima di utilizzare il prodotto si raccomanda di leggere attentamente il manuale d'uso e conservarlo per eventuali consultazioni future.

Informazioni sulla sicurezza

- Durante il montaggio della scrivania, assicurarsi che non ci siano bambini nelle vicinanze. Potrebbero ingerire alcuni oggetti.
- Non muoversi o sdraiarsi sotto la struttura della scrivania durante il lavoro. Non sedersi o stare in piedi sul telaio della scrivania. Non appoggiarsi alla scrivania durante la regolazione dell'altezza.
- Evitare il contatto diretto del dispositivo con acqua e altri liquidi.
- Non appoggiare sulla scrivania oggetti di peso superiore a 70 kg.
- Non posizionare nulla sotto la scrivania durante la regolazione dell'altezza della scrivania. Assicurati che non ci siano ostacoli o oggetti sotto la scrivania.
- Assicurarsi che il piano del tavolo non tocchi il muro.
- Assicurarsi che le mani o altre parti del corpo siano in una posizione sicura durante le regolazioni.
- L'intervallo di temperatura operativa del dispositivo è compreso tra 0 e 40°C. Evitare temperature estreme, umidità e polvere.
- Non smontare o riparare l'apparecchiatura da soli.
- Scollegare la scrivania prima della pulizia.
- Rimuovere la spina dalla presa prima della pulizia. Pulire con un panno leggermente umido, facendo attenzione a non far entrare acqua all'interno d ei dispositivi elettrici.
- Utilizzare il dispositivo esclusivamente in conformità al manuale d'uso.
- Se il dispositivo smette di funzionare correttamente – contattaci.

Contenuto dell'imballaggio

A	Piano della scrivania	K	8x M6 11mm
B	2x Supporti laterali	L	16x M5 16mm
C	Binario trasversale	M	8x M6 35mm
D	Asta di trasmissione	N	Chiave da 2 mm
E	Gamba sinistra	O	Chiave da 5 mm
F	Gamba destra	P	Supporto per auricolare
G	2x Piede	Q	11x Cuscinetto in gomma
H	Controller	R	2x Copertura del foro del cavo
I	Caricabatterie	S	2x Morsetto per cavo
J	Portabicchieri	T	Cacciavite

Español

Antes de utilizar el producto lee con atención el manual de instrucciones. Consérvalo para futuras referencias.

Información sobre seguridad

- Al montar el escritorio, asegúrese de que no haya niños cerca. Pueden tragar algunos artículos.
- No se mueva ni se acueste debajo de la estructura del escritorio cuando esté trabajando. No se siente ni se pare en el marco del escritorio. No se apoye contra el escritorio mientras ajusta su altura.
- Evite el contacto directo del dispositivo con agua y otros líquidos.
- No coloque objetos que pesen más de 70 kg sobre el escritorio.
- No coloque nada debajo del escritorio cuando ajuste la altura del escritorio. Asegúrese de que no haya obstáculos u objetos debajo del escritorio.
- Asegúrese de que el tablero de la mesa no toque la pared.
- Asegúrese de que sus manos u otras partes del cuerpo estén en una posición segura cuando realice ajustes.
- El rango de temperatura de funcionamiento del dispositivo es de 0 a 40°C. Evite las temperaturas extremas, la humedad y el polvo.
- No desmonte ni repare el equipo usted mismo.
- Desenchufe el escritorio antes de limpiarlo.
- Retire el enchufe del tomacorriente antes de limpiarlo. Limpiar con un paño ligeramente húmedo, teniendo cuidado de que no entre agua en los aparatos eléctricos.
- Utiliza el dispositivo únicamente de conformidad con el manual de instrucciones.
- Si el dispositivo deja de funcionar correctamente, contacta con nosotros.

Contenido de la caja

A	Tablero	K	8x M6 11mm
B	2x Soportes laterales	L	16x M5 16mm
C	Barra transversal	M	8x M6 35mm
D	Barra de transmisión	N	Llave de 2mm
E	Pata izquierda	O	Llave de 5 mm
F	Pata derecha	P	Soporte para auriculares
G	2x Pie	Q	11x Almohadilla de goma
H	Controlador	R	2x Tapa del orificio del cable
I	Cargador	S	2x Abrazadera de cable
J	Portavasos	T	Destornillador

Český

Před použitím výrobku si pozorně přečtěte návod k obsluze. Uschovejte si jej pro budoucí použití.

Bezpečnostní pokyny

- Při montáži stola sa uistite, že v blízkosti nie sú deti. Môžu prehltnúť niektoré predmety.
- Při práci sa nehýbte a neležte pod konštrukciou stola. Nesedajte ani nestojte na ráme stola. Pri nastavovaní výšky sa neopierajte o stôl.
- Zabráňte priamemu kontaktu zariadenia s vodou a inými tekutinami.
- Na stôl neklaďte predmety vážiace viac ako 70 kg.
- Při nastavování výšky stolu nic nepokládejte pod stůl. Ujistěte se, že pod stolem nejsou žádné překážky nebo předměty.
- Uistite sa, že sa doska stola nedotýka steny.
- Pri nastavovaní sa uistite, že máte ruky alebo iné časti tela v bezpečnej polohe.
- Rozsah prevádzkovej teploty zariadenia je 0 až 40°C. Vyhnite sa extrémnym teplotám, vlhkosti a prachu.
- Zariadenie sami nerozoberajte ani neopravujte.
- Před čištěním odpojte napájení stolu.
- Před čištěním vytáhněte zástrčku ze zásuvky. Čistěte mírně navlhčeným hadříkem, dávejte pozor, aby se voda nedostala dovnitř elektrických zařízení.
- Zařízení používejte pouze v souladu s návodem k obsluze.
- Pokud zařízení přestane správně fungovat – kontaktujte nás.

Obsah balení

A	Stolní deska	K	8x M6 11mm
B	2x Boční podpěry	L	16x M5 16mm
C	Příčná lišta	M	8x M6 35mm
D	Převodová tyč	N	Klíč 2mm
E	Levá noha	O	Klíč 5mm
F	Pravá noha	P	Držák sluchátek
G	2x Noha	Q	11x Gumová podložka
H	Ovladač	R	2x kryt otvoru pro kabel
I	Napájení	S	2x Svorka kabelu
J	Držák na pohár	T	Šroubovák

Slovenský

Predtým, ako začnete používať produkt, pozorne si prečítajte návod na používanie a uschovajte si ho pre použitie v budúcnosti.

Bezpečnostné upozornenia

- Pri montáži stola sa uistite, že v blízkosti nie sú deti. Môžu prehltnúť niektoré predmety.
- Pri práci sa nehýbte a neležte pod konštrukciou stola. Nesedajte ani nestojte na ráme stola. Pri nastavovaní výšky sa neopierajte o stôl.
- Zabráňte priamemu kontaktu zariadenia s vodou a inými tekutinami.
- Na stôl neklaďte predmety vážiace viac ako 70 kg.
- Pri nastavovaní výšky stolu nic nepokládejte pod stůl. Ujistěte se, že pod stolem nejsou žádné překážky nebo předměty.
- Uistite sa, že sa doska stola nedotýka steny.
- Pri nastavovaní sa uistite, že máte ruky alebo iné časti tela v bezpečnej polohe.
- Rozsah prevádzkovej teploty zariadenia je 0 až 40°C. Vyhnite sa extrémnym teplotám, vlhkosti a prachu.
- Zariadenie sami nerozoberajte ani neopravujte.
- Pred čistením odpojte stôl zo siete.
- Na čistenie nepoužívajte vodu ani alkohol.
- Používajte zariadenie výhradne v súlade s pokynmi na používanie.
- Ak zariadenie prestane správne fungovať, kontaktujte nás.

Obsah balenia

A	Stolová doska	K	8x M6 11 mm
B	2x Bočné podpery	L	16x M5 16mm
C	Priečna lišta	M	8x M6 35mm
D	Prevodová tyč	N	Kľúč 2mm
E	Ľavá noha	O	Kľúč 5mm
F	Pravá noha	P	Držiak slúchadiel
G	2x Noha	Q	11x Gumová podložka
H	Ovládač	R	2x Kryt otvoru pre kábel
I	Nabíjačka	S	2x Svorka na kabel
J	Držiak na pohár	T	Skrutkovač

Romanian

Citește cu atenție instrucțiunile de utilizare, înainte de folosirea produsului. Păstrează-le pentru viitor.

Informații despre siguranță

- Când asamblați biroul, asigurați-vă că nu există copii în apropiere. Ei pot înghiți unele articole.
- Nu vă mișcați și nu vă culcați sub structura biroului atunci când lucrați. Nu stați sau nu stați pe cadrul biroului. Nu vă sprijiniți de birou în timp ce reglați înălțimea acestuia.
- Evitați contactul direct al dispozitivului cu apa și alte lichide.
- Nu așezați pe birou obiecte care cântăresc mai mult de 70 kg.
- Nu așezați nimic sub birou atunci când reglați înălțimea biroului. Asigurați-vă că nu există obstacole sau obiecte sub birou.
- Asigurați-vă că blatul mesei nu atinge peretele.
- Asigurați-vă că mâinile sau alte părți ale corpului sunt într-o poziție sigură când faceți ajustări.
- Intervalul de temperatură de funcționare a dispozitivului este de la 0 la 40°C. Evitați temperaturile extreme, umezeala și praful.
- Nu dezasamblați sau reparați singur echipamentul.
- Deconectați biroul înainte de curățare.
- Scoateți ștecherul din priză înainte de curățare. Curățați cu o cârpă ușor umedă, aveți grijă să nu pătrundă apa în interiorul dispozitivelor electrice.
- Folosește dispozitivul numai conform instrucțiunilor de utilizare.
- Dacă dispozitivul nu va mai funcționa corect - contactează-ne.

Conținutul ambalajului

A	Birou de birou	K	8x M6 11mm
B	Suporturi laterale 2x	L	16x M5 16mm
C	Șină transversală	M	8x M6 35mm
D	Tijă de transmisie	N	Cheie de 2 mm
E	Picior stâng	O	Cheie de 5 mm
F	Picior drept	P	Suport pentru căști
G	Picior 2x	Q	11x Tampon de cauciuc
H	Controler	R	2x Capac pentru gaura pentru cablu
I	Încărcător	S	2x Clemă pentru cablu
J	Suport de pahare	T	Șurubelniță

Come utilizzare il prodotto

Opzioni del pannello di controllo	
S	Premere brevemente il pulsante [S] e il display lampeggerà. Premere il pulsante [1], [2] o [3] per salvare l'attuale impostazione dell'altitudine su quel pulsante.
1	Premere il pulsante [1] e la scrivania si sposterà all'altezza precedentemente impostata per quel pulsante.
2	Premere il pulsante [2] e la scrivania si sposterà all'altezza precedentemente impostata per quel pulsante.
3	Premere il pulsante [3] e la scrivania si sposterà all'altezza precedentemente impostata per quel pulsante.
↑	Per alzare la scrivania, premi questo pulsante [↑]. Tieni premuto il pulsante finché la scrivania non raggiunge l'altezza desiderata.
↓	Per abbassare il banco, premere questo pulsante [↓]. Tieni premuto il pulsante finché la scrivania non raggiunge l'altezza desiderata.

Reset	Tenere premuto il pulsante [↓] per 5 secondi, lo schermo mostrerà "RES". Continua a tenere finché la scrivania non scende al livello più basso e si alza leggermente.
Impostazione della sensibilità per evitare le collisioni	Tenere premuto [S] finché non appare una "S-" lampeggiante. Premere nuovamente [S] e apparirà "Un". Premere [↑] o [↓] per passare a "CF" e premere [S] per selezionarlo.Premere [↑] o [↓] per passare da "off" a "bassa", "normale" e "alta" sensibilità. Premere [S] per salvare la selezione.
Modificare le unità di altezza visualizzate	Tenere premuto [S] finché non appare una "S-" lampeggiante. Premere nuovamente [S] e apparirà "Un". Premere [S] per selezionarla, premere [↑] o [↓] per passare da "IN" (imperiale) a "SI" (metrico) e premere [S] per salvare la selezione.

Codici di errore	
Hot	Protezione da surriscaldamento: quando il motore funziona continuamente per 5 minuti, smetterà di funzionare per evitare danni da surriscaldamento. Attendere almeno 15 minuti prima di effettuare ulteriori regolazioni in altezza. Il controller non deve essere ripristinato scollegandolo dall'alimentazione.
E10	Avviso malfunzionamento sensore: non è stato possibile rilevare il sensore di sicurezza del motore. Spegnere l'alimentazione, controllare la connessione tra il motore e il controller, quindi riaccendere l'alimentazione.
E20	Avviso di sovraccarico: carico massimo superato. Se stai sollevando la scrivania, togli le cose dalla scrivania e riprova. Se si abbassa l'altezza della scrivania, spegnere l'alimentazione, rimuovere gli oggetti dalla scrivania, riaccenderla e riprovare.
E02	Avvertenza sullo stato operativo: la scrivania smette di muoversi quando rileva vibrazioni, urti o inclinazioni.Se il rilevamento non è corretto, seguire le istruzioni di ripristino prima di un ulteriore utilizzo.
E32	Protezione da sovratensione: la tensione di ingresso è troppo alta. Se stai utilizzando l'adattatore CA corretto, spegni la console, controlla il collegamento tra l'alimentatore e il controller e riaccendi l'alimentazione.
E31	Protezione da bassa tensione: tensione di ingresso troppo bassa. Se stai utilizzando l'adattatore CA corretto, spegni la scrivania, controlla la connessione tra l'alimentatore e il controller e riaccendi l'alimentazione.
–	Avviso di scollegamento del cavo: controllare i collegamenti dei cavi del motore e del controller. Il funzionamento normale dovrebbe tornare quando tutti i connettori sono collegati correttamente.

Cómo utilizar el producto

Opciones del panel de control	
S	Presione brevemente el botón [S] y la pantalla parpadeará. Presione el botón [1], [2] o [3] para guardar la configuración de altitud actual en ese botón.
1	Presione el botón [1] y el escritorio se moverá a la altura que se configuró previamente para ese botón.
2	Presione el botón [2] y el escritorio se moverá a la altura que se configuró previamente para ese botón.
3	Presione el botón [3] y el escritorio se moverá a la altura que se configuró previamente para ese botón.
↑	Para elevar el pupitre, pulse este botón [↑]. Mantenga pulsado el botón hasta que el pupitre alcance la altura deseada.
↓	Para bajar el pupitre, pulse este botón [↓]. Mantenga pulsado el botón hasta que el pupitre alcance la altura deseada.

Reiniciar	Mantenga presionado el botón [↓] durante 5 segundos, la pantalla mostrará "RES". Continúe sosteniendo hasta que el escritorio descienda al nivel más bajo y se eleve ligeramente.
Configuración de sensibilidad para evitar colisiones	Mantenga presionado el botón [S] hasta que "S-" parpadee. Presiona [S] nuevamente y aparecerá "Un". Presione [↑] o [↓] para cambiar a "CF" y presione [S] para seleccionarlo.Presione [↑] o [↓] para alternar entre desactivada, baja, normal y alta sensibilidad. Presiona [S] para guardar tu selección.
Cambiar las unidades de altura mostradas	Mantenga presionado el botón [S] hasta que "S-" parpadee. Presiona [S] nuevamente y aparecerá "Un". Presione [S] para seleccionarlo, presione [↑] o [↓] para alternar entre "IN" (imperial) y "SI" (métrico) y presione [S] para guardar su selección.

Códigos de error	
Hot	Protección contra sobrecalentamiento: cuando el motor funciona continuamente durante 5 minutos, dejará de funcionar para evitar daños causados por sobrecalentamiento. Espere al menos 15 minutos antes de realizar más ajustes de altura. El controlador no debe reiniciarse desconectándolo de la fuente de alimentación.
E10	Advertencia de mal funcionamiento del sensor: No se pudo detectar el sensor de seguridad del motor. Desconecte la alimentación, verifique la conexión entre el motor y el controlador, luego vuelva a conectar la alimentación.
E20	Advertencia de sobrecarga: carga máxima excedida. Si está levantando el escritorio, quite las cosas del escritorio y vuelva a intentarlo. Si baja la altura del escritorio, desconecte la alimentación, retire los elementos del escritorio, vuelva a encenderlo y vuelva a intentarlo.
E02	Advertencia de estado operativo: el escritorio deja de moverse cuando detecta vibración, impacto o inclinación.Si la detección es incorrecta, siga las instrucciones de reinicio antes de seguir usándolo.
E32	Protección contra sobretensiones: la tensión de entrada es demasiado alta. Si está utilizando el adaptador de CA correcto, apague el escritorio, verifique la conexión entre la fuente de alimentación y el controlador y vuelva a encenderlo.
E31	Protección de bajo voltaje: voltaje de entrada demasiado bajo. Si está utilizando el adaptador de CA correcto, apague el escritorio, verifique la conexión entre la fuente de alimentación y el controlador, y vuelva a encenderlo.
–	Advertencia de desconexión de cable: Verifique las conexiones del cable del motor y del controlador. El funcionamiento normal debería volver cuando todos los conectores estén correctamente conectados.

Jak používat produkt

Možnosti ovládacího panelu	
S	Krátce stiskněte tlačítko [S] a displej začne blikat. Stisknutím tlačítka [1], [2] nebo [3] uložíte aktuální nastavení nadmořské výšky do tohoto tlačítka.
1	Stiskněte tlačítko [1] a stůl se přesune do výšky, která byla pro toto tlačítko dříve nastavena.
2	Stiskněte tlačítko [2] a stůl se přesune do výšky, která byla pro toto tlačítko dříve nastavena.
3	Stiskněte tlačítko [3] a stůl se přesune do výšky, která byla pro toto tlačítko dříve nastavena.
↑	Chcete-li stůl zvednout, stiskněte toto tlačítko [↑]. Držte tlačítko, dokud stůl nedosáhne požadované výšky.
↓	Chcete-li snížit stůl, stiskněte toto tlačítko [↓]. Držte tlačítko, dokud stůl nedosáhne požadované výšky.

Resetovat	Stiskněte a podržte tlačítko [↓] po dobu 5 sekund, na obrazovce se zobrazí „RES". Pokračujte v držení, dokud stůl neklesne na nejnižší úroveň a mírně se nezvedne.
Nastavení citlivosti předcházení kolizím	Stiskněte a podržte tlačítko [S], dokud nezačne blikat „S-". Znovu stiskněte [S] a objeví se "Un". Stisknutím [↑] nebo [↓] přepněte na „CF" a stisknutím [S] jej vyberte.Stiskněte [↑] nebo [↓] pro přepínání mezi vypnutou, nízkou, normální a vysokou citlivostí. Stiskněte [S] pro uložení vašeho výběru.
Změňte zobrazené jednotky výšky	Stiskněte a podržte tlačítko [S], dokud nezačne blikat „S-". Znovu stiskněte [S] a objeví se "Un". Stiskněte [S] pro výběr, stiskněte [↑] nebo [↓] pro přepínání mezi "IN" (imperiální) a "SI" (metrické) a stiskněte [S] pro uložení vašeho výběru.

Chybové kódy	
Hot	Ochrana proti přehřátí: Pokud motor běží nepřetržitě 5 minuty, přestane pracovat, aby se zabránilo poškození způsobeného přehřátím. Před dalším nastavováním výšky vyčkejte alespoň 15 minut. Neresetujte regulátor odpojením od napájení.
E10	Upozornění na poruchu snímače: Bezpečnostní čidlo motoru nelze detekovat. Vypněte napájení, zkontrolujte spojení mezi motorem a řídicí jednotkou a poté napájení opět zapněte.
E20	Upozornění na přetížení: překročena maximální zátěž. Pokud zvedáte stůl, sundejte věci ze stolu a zkuste to znovu. Pokud snižujete výšku stolu, vypněte napájení, odstraňte ze stolu předměty, znovu jej zapněte a zkuste to znovu.
E02	Varování o provozním stavu: Stůl se zastaví, když zaznamená vibrace, náraz nebo naklonění.Pokud je detekce nesprávná, před dalším použitím postupujte podle pokynů k resetování.
E32	Ochrana proti přepětí: Vstupní napětí je příliš vysoké. Pokud používáte správný AC adaptér, vypněte stůl, zkontrolujte spojení mezi napájecím zdrojem a ovladačem a znovu zapněte napájení.
E31	Ochrana proti nízkému napětí: Vstupní napětí je příliš nízké. Pokud používáte správný AC adaptér, vypněte stůl, zkontrolujte spojení mezi napájecím zdrojem a ovladačem a znovu zapněte napájení.
–	Upozornění na odpojení kabelu: Zkontrolujte připojení kabelu motoru a ovladače. Po správném připojení všech konektorů by se měl obnovit normální provoz.

Ako používať produkt

Možnosti ovládacieho panela	
S	Krátko stlačte tlačidlo [S] a displej začne blikať. Stlačením tlačidla [1], [2] alebo [3] uložíte aktuálne nastavenie nadmorskej výšky do daného tlačidla.
1	Stlačte tlačidlo [1] a stôl sa posunie do výšky, ktorá bola predtým nastavená pre toto tlačidlo.
2	Stlačte tlačidlo [2] a stôl sa posunie do výšky, ktorá bola predtým nastavená pre toto tlačidlo.
3	Stlačte tlačidlo [3] a stôl sa posunie do výšky, ktorá bola predtým nastavená pre toto tlačidlo.
↑	Ak chcete zdvihnúť stôl, stlačte toto tlačidlo [↑]. Podržte tlačidlo, kým stôl nedosiahne požadovanú výšku.
↓	Ak chcete znížiť stôl, stlačte toto tlačidlo [↓]. Podržte tlačidlo, kým stôl nedosiahne požadovanú výšku.

Resetovať	Stlačte a podržte tlačidlo [↓] na 5 sekúnd, na obrazovke sa zobrazí „RES". Pokračujte v držaní, kým stôl neklesne na najnižšiu úroveň a mierne sa zdvihne.
Nastavenie citlivosti prevencie kolízie	Stlačte a podržte tlačidlo [S], kým nezačne blikať „S-". Znova stlačte [S] a zobrazí sa „Un". Stlačením [↑] alebo [↓] prepnite na „CF" a stlačením [S] ho vyberte.Stlačením [↑] alebo [↓] prepínate medzi vypnutou, nízkou, normálnou a vysokou citlivostou. Stlačením [S] uložíte svoj výber.
Zmeňte zobrazené jednotky výšky	Stlačte a podržte tlačidlo [S], kým nezačne blikať „S-". Znova stlačte [S] a zobrazí sa „Un". Stlačte [S] na výber, stlačte [↑] alebo [↓] na prepínanie medzi "IN" (imperiálne) a "SI" (metrické) a stlačte [S] na uloženie vášho výberu.

Chybové kódy	
Hot	Ochrana proti prehriatiu: Keď motor beží nepretržite 5 minúty, prestane fungovať, aby sa zabránilo poškodeniu spôsobenému prehriatím. Pred akýmkoľvek ďalším nastavením výšky počkajte aspoň 15 minút. Regulátor sa nesmie resetovať odpojením od napájania.
E10	Porucha snímača Varovanie: Bezpečnostný snímač motora sa nepodarilo zistiť. Vypnite napájanie, skontrolujte spojenie medzi motorom a ovládačom a potom znova zapnite napájanie.
E20	Upozornenie na preťaženie: prekročená maximálna záťaž. Ak dvíhate stôl, zložte veci zo stola a skúste to znova. Ak znižujete výšku stola, vypnite napájanie, vyberte zo stola predmety, znova ho zapnite a skúste to znova.
E02	Upozornenie na prevádzkový stav: Stôl sa zastaví, keď zaznamená vibrácie, náraz alebo naklonenie.Ak je detekcia nesprávna, pred ďalším použitím postupujte podľa pokynov na resetovanie.
E32	Ochrana proti prepätiu: Vstupné napätie je príliš vysoké. Ak používate správny AC adaptér, vypnite stôl, skontrolujte spojenie medzi napájaním a ovládačom a znova zapnite napájanie.
E31	Ochrana proti nízkemu napätiu: Vstupné napätie je príliš nízke. Ak používate správny AC adaptér, vypnite stôl, skontrolujte spojenie medzi napájaním a ovládačom a znova zapnite napájanie.
–	Upozornenie na odpojenie kábla: Skontrolujte pripojenie kábla motora a ovládača. Normálna prevádzka by sa mala vrátiť, keď sú všetky konektory správne pripojené.

Cum să folosim produsul

Opțiunile panoului de control	
S	Apăsați scurt butonul [S] și afișajul va clipi. Apăsați butonul [1], [2] sau [3] pentru a salva setarea curentă de altitudine pe acel buton.
1	Apăsați butonul [1] și biroul se va muta la înălțimea setată anterior pentru acel buton.
2	Apăsați butonul [2] și biroul se va muta la înălțimea setată anterior pentru acel buton.
3	Apăsați butonul [3] și biroul se va muta la înălțimea setată anterior pentru acel buton.
↑	Pentru a ridica biroul, apăsați acest buton [↑]. Țineți apăsat butonul până când biroul atinge înălțimea dorită.
↓	Pentru a coborî biroul, apăsați acest buton [↓]. Țineți apăsat butonul până când biroul atinge înălțimea dorită.

Resetați	Apăsați și mențineți apăsat butonul [↓] timp de 5 secunde, ecranul va afișa „RES". Continuați să țineți până când biroul coboară la cel mai jos nivel și se ridică ușor.
Setarea sensibilității pentru evitarea coliziunilor	Apăsați și mențineți apăsat butonul [S] până când „S-" clipește. Apăsați din nou [S] și va apărea „Un". Apăsați [↑] sau [↓] pentru a comuta la „CF" și apăsați [S] pentru a o selecta.Apăsați [↑] sau [↓] pentru a comuta între sensibilitate dezactivată, scăzută, normală și ridicată. Apăsați [S] pentru a salva selecția.
Modificați unitățile de înălțime afișate	Apăsați și mențineți apăsat butonul [S] până când „S-" clipește. Apăsați din nou [S] și va apărea „Un". Apăsați [S] pentru a o selecta, apăsați [↑] sau [↓] pentru a comuta între „IN" (imperială) și „SI" (metric) și apăsați [S] pentru a salva selecția.

Coduri de eroare	
Hot	Protecție la supraîncălzire: Când motorul funcționează continuu timp de 5 minute, acesta nu va mai funcționa pentru a preveni deteriorarea prin supraîncălzire. Așteptați cel puțin 15 minute înainte de a face orice alte ajustări de înălțime. Controlerul nu trebuie resetat prin deconectarea lui de la sursa de alimentare.
E10	Avertizare defecțiune a senzorului: Senzorul de siguranță al motorului nu a putut fi detectat. Opriți alimentarea, verificați conexiunea dintre motor și controler, apoi reporniți alimentarea.
E20	Avertizare de suprasarcină: sarcina maximă depășită. Dacă ridicați biroul, scoateți lucrurile de pe birou și încercați din nou. Dacă coborâți înălțimea biroului, opriți alimentarea, scoateți obiectele de pe birou, porniți-l din nou și încercați din nou.
E02	Avertisment privind starea de funcționare: Biroul se oprește în mișcare când detectează vibrații, impact sau înclinare.Dacă detectarea este incorectă, urmați instrucțiunile de resetare înainte de utilizare ulterioară.
E32	Protecție la supratensiune: Tensiunea de intrare este prea mare. Dacă utilizați adaptorul AC corect, opriți biroul, verificați conexiunea dintre sursa de alimentare și controler și reporniți alimentarea.
E31	Protecție la joasă tensiune: Tensiunea de intrare prea scăzută. Dacă utilizați adaptorul AC corect, opriți biroul, verificați conexiunea dintre sursa de alimentare și controler și reporniți alimentarea.
–	Avertizare de deconectare a cablului: Verificați conexiunile cablurilor motorului și ale controlerului. Funcționarea normală ar trebui să revină atunci când toți conectorii sunt conectați corect.

Specifiche tecniche

Gamma di altezza	72 – 118 cm
Carico massimo	70 kg
Alimentazione	100V – 240V
Velocità	20 mm/s
Rumore	<55 dB

Garanzia e supporto tecnico

Il tuo prodotto è coperto dalla garanzia del produttore con la validità di 24 mesi. Informazioni più dettagliate sono disponibili sul sito internet www.silvermonkey.com/support.

Se hai bisogno del supporto concernente l'utilizzo dei prodotti – contattaci all'indirizzo kontakt@silvermonkey.com.

Costruttore:
Silver Monkey sp. z o.o.
via Twarda, 18
00-105 Varcasia
Polonia

v.1/17.07.2023

Protezione dell'ambiente naturale e conformità con le disposizioni di legge

In qualità del costruttore del dispositivo dichiariamo che lo stesso rispetta i requisiti delle direttive dell'Unione europea applicabili. Se hai bisogno di una copia della dichiarazione di conformità – contattaci.

Il dispositivo non può essere buttato via assieme agli altri rifiuti. Materiali, di cui è prodotto il dispositivo, possono essere nocivi per l'ambiente naturale e per la salute umana se non smaltiti correttamente. Il dispositivo non più adatto all'utilizzo va consegnato ad un centro specializzato di raccolta dei rifiuti di apparecchiature elettroniche.

Especificaciones

Rango de altura	72 – 118 cm
Carga máxima	70 kg
Alimentación	100V – 240V
Velocidad	20 mm/s
Ruido	<55 dB

Garantía y asistencia técnica

Tu producto tiene una garantía de 24 meses del fabricante. Encontrarás más información en la página web www.silvermonkey.com/support.

Si quieres obtener asistencia sobre el uso de los productos, contacta con nosotros en la dirección kontakt@silvermonkey.com.

Fabricante:
Silver Monkey sp. z o.o.
ul. Twarda 18
00-105 Varsovia
Polonia

v.1/17.07.2023

Protección del medio ambiente y conformidad con los reglamentos

Como fabricantes de este aparato declaramos que cumple los requisitos de las correspondientes directivas de la Unión Europea. Si necesitas una copia de la declaración de conformidad, contacta con nosotros.

No tires este aparato junto con otros residuos. Los materiales con los que está fabricado el aparato pueden tener una influencia negativa sobre el medio ambiente y la salud humana si el p roducto no es correctamente recuperado. Entrega el aparato usado en el correspondiente punto de recogida de residuos electrónicos.

Specifikace

Výškový rozsah	72 – 118 cm
Maximální zatížení	70 kg
Napájení	100V – 240V
Rychlost	20 mm/s
Hluk	<55 dB

Záruka a technická podpora

Na výrobek se vztahuje 24měsíční záruka výrobce.
Více informací najdete na webových stránkách www.silvermonkey.com/support.

Pokud chcete získat podporu pro používání výrobku – kontaktujte nás na adrese kontakt@silvermonkey.com.

Výrobce:
Silver Monkey sp. z o.o.
ul. Twarda 18
00-105 Warszawa
Polsko

v.1/17.07.2023

Ochrana životního prostředí a soulad s předpisy

Jako výrobce tohoto zařízení prohlašujeme, že splňuje požadavky příslušných směrnic Evropské unie. Pokud potřebujete kopii prohlášení o shodě – kontaktujte nás.

Toto zařízení nelikvidujte s jiným odpadem. Materiály použité v zařízení mohou mít negativní dopad na životní prostředí a lidské zdraví, pokud výrobek nebude správně zlikvidován. Použité zařízení odev